Lave-vaisselle Brandt - BDB 325 LX

Schaftenholzweg 8
2557 Studen BE
Tel. 032 374 26 26
info@fors.ch
www.fors.ch

A–G D | 60 cm | EURO | 13

5 FORS GARANTIE

Fr. 1'190.–
TVA incl. / excl. CAR Fr. 10.81

Description

Application	ménager
Pose libre/ encastrable	encastrable
Couleur	inox
Commande	bandeau avec symboles; Commande electronique
Display	digital; Black & White Display
Programmes automatiques	Oui
Nombre de programmes	6
Programmes spéciaux	Intensif, Auto, 60min, Eco, verres, Rapide 40min
Signal de fin de programme	Oui; optique
Nombre de couverts	13
Type d'encastrement	partiellement intégré
Réglage selon le poids de l'habillage	oui
Type de porte	partiellement intégrée
Raccordement d'eau	eau froide
Réglage de la dureté de l'eau	oui
Départ différé	oui
Système de séchage	séchage par condensation; ouverture de porte automatique
Matériau cuve intérieure	acier inox

Données techniques

Norme largeur	60 cm
Classe énergétique	D
Capacité de séchage	A
Consommation normée	kWh: 0,92, litres: 10, Minutes: 195
Consommation annuelle d'énergie	262 kWh
Consommation annuelle d'eau	2'800 l
Consommation d'eau par cycle	11,00 l
Consommation d'énergie totale pour 100 cycles	92 kWh
Consommation d'énergie lavage pour 100 cycles	85 kWh
Durée du programme Éco	3:40
Niveau sonore	45 dB(A) re 1 pW

FORS ASKO falmec De Dietrich Brandt BREMA Ice Makers indelB Mia

Schaftenholzweg 8
2557 Studen BE
Tel. 032 374 26 26
info@fors.ch
FORS
www.fors.ch

Classe de niveau sonore		C
Raccordement		230 V, PN
Fréquence		50 Hz
Courant		10 A
Puissance		1'930 W
Câble de raccor-dement		Oui
Poids	kg	Net: 37,50, Brut: 44
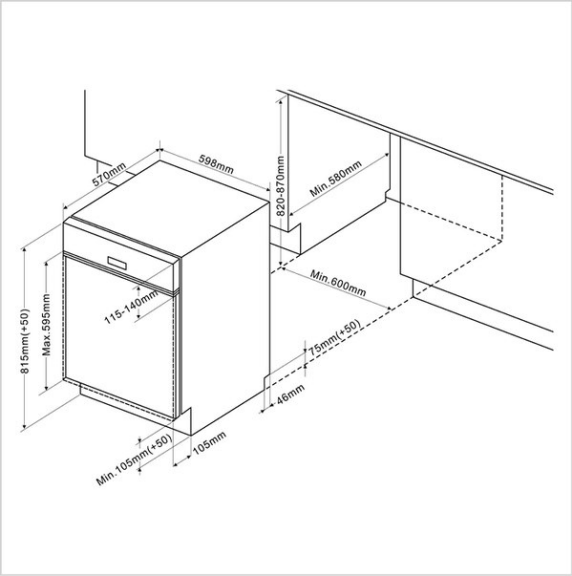
Pieds réglables		oui; 0 mm – 50 mm
Appareil	mm	Hauteur: 815 – 870, Largeur: 598, Profondeur: 570
Emballage inclus	mm	Hauteur: 884, Largeur: 635, Profondeur: 630
Hauteur de niche		EURO 820 mm - 870 mm
Niche	mm	Hauteur: 825, Largeur: 600, Profondeur: 580, Hauteur (max): 875
EAN		3660767978713