# Brandt

## Lavastoviglie EURO - BDB 424 LB

Schaftenholzweg 8
2557 Studen BE
Tel. 032 374 26 26
info@fors.ch
www.fors.ch

A–G: D | 60 cm | EURO | 14

5 FORS GARANTIE

**Fr. 1'290.–**
IVA incl. / CRA escl. Fr. 10.81

## Descrizione

| | |
|---|---|
| **Applicazione** | Domestico |
| **Posa libera/incasso** | A incasso |
| **Colore** | nero |
| **Comando** | Pittogrammi sul frontalino comandi; comando elettronico (LED) |
| **Display** | digitale; Display in bianco e nero |
| **Programmi automatici** | Sì |
| **Numero di programmi** | 6 |
| **Programmi speciali** | Intensivo, Auto, 60 min, Eco, Bicchieri, Programma rapido 40 min |
| **Segnale fine del programma** | Sì; set([u'optical']) (value no longer in vocabulary) |
| **Numero di coperti** | 14 |
| **Tipo di montaggio** | parzialmente integrato |
| **Regolazione peso del pannello della porta** | Sì |
| **Tipo di porta** | parzialmente integrato |
| **Allacciamento idrico** | Acqua fredda |
| **Impostazione della durezza dell'acqua** | Sì |
| **Avvio ritardato** | Sì |
| **Sistema di asciugatura** | asciugatura per condensazione; sistema di apertura automatica della porta |
| **Materiale contenitore interno** | Inox |

## Dati tecnici

| | |
|---|---|
| **Larghezza norma** | 60 cm |
| **Classe di efficienza energetica** | D |
| **Prestazioni di asciugatura** | A |
| **Consumo di energia a norma** | kWh: 0,92, Litri: 10, Minuti: 195 |
| **Consumo annuale di energia** | 266 kWh |
| **Consumo annuale di acqua** | 2'800 l |
| **Consumo acqua per ciclo** | 10,00 l |
| **Consumo totale ogni 100 cicli** | 92 kWh |
| **Consumo lavaggio ogni 100 cicli** | 85 kWh |
| **Durata del programma Eco** | 3:18 |
| **Livello di rumore** | 44 dB(A) re 1 pW |

FORS ASKO falmec De Dietrich Brandt BREMA Ice Makers indelB Mia

Schaftenholzweg 8
2557 Studen BE
Tel. 032 374 26 26
info@fors.ch
FORS
www.fors.ch

| | | |
|---|---|---|
| **Classe di emissioni sonore** | | B |
| **Volt** | | 230 V, PN |
| **Frequenza** | | 50 Hz |
| **Elettricità** | | 10 A |
| **Potenza** | | 1'930 W |
| **Cavo di collegamento** | | Sì |
| **Peso** | kg | Netto: 37,50, Lordo: 44 |
| **Piedini regolabili** | | Sì; 0 mm – 50 mm |
| **Apparecchio** | mm | Altezza: 815 – 870, Larghezza: 598, Profondità: 570 |
| **Imballaggio incluso** | mm | Altezza: 884, Larghezza: 635, Profondità: 630 |
| **Altezza nicchia** | | EURO 820 mm - 870 mm |
| **Nicchia** | mm | Altezza: 825, Larghezza: 600, Profondità: 580, Altezza (max): 875 |
| **EAN** | | 3660767978737 |

## Accessori
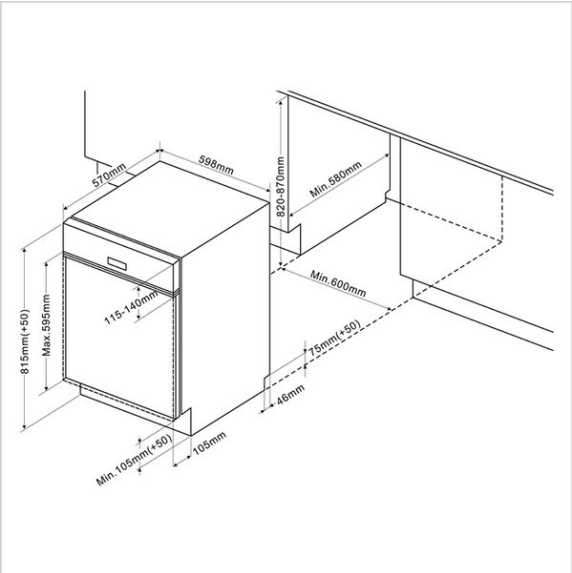
| | | |
|---|---|---|
| **LD10** | Gel per lavastoviglie, 1000 ml | 24.90 |
| **LD10 BOX** | (scatola con 6 bottiglie) | 124.90 |