Brandt

Lavastoviglie integrata EURO - BDJ 424 LB

Schaftenholzweg 8
2557 Studen BE
Tel. 032 374 26 26
info@fors.ch
www.fors.ch

A–G D | 60 cm | EURO | 14

5 FORS GARANTIE

Fr. 1'290.–
IVA incl. / CRA escl. Fr. 10.81

Descrizione

Applicazione	Domestico
Posa libera/incasso	A incasso
Comando	comando elettronico (LED); Funzionamento del sensore sul bordo superiore della porta
Display	digitale; Indicatori LED
Programmi automatici	Sì
Numero di programmi	6
Programmi speciali	Intensivo, Auto, 60 min, Eco, Bicchieri, Programma rapido 40 min
Segnale fine del programma	Sì; set([u'optical']) (value no longer in vocabulary)
Numero di coperti	13
Tipo di montaggio	completamente integrato
Regolazione peso del pannello della porta	Sì
Tipo di porta	completamente integrato
Allacciamento idrico	Acqua fredda
Impostazione della durezza dell'acqua	Sì
Avvio ritardato	Sì
Sistema di asciugatura	asciugatura per condensazione; sistema di apertura automatica della porta
Materiale contenitore interno	Inox

Dati tecnici

Larghezza norma	60 cm
Classe di efficienza energetica	D
Prestazioni di asciugatura	A
Consumo di energia a norma	kWh: 0,85, Litri: 10, Minuti: 195
Consumo annuale di energia	266 kWh
Consumo annuale di acqua	2'800 l
Consumo acqua per ciclo	10,00 l
Consumo totale ogni 100 cicli	92 kWh
Durata del programma Eco	3:18
Livello di rumore	44 dB(A) re 1 pW
Classe di emissioni sonore	B
Volt	230 V, PN
Frequenza	50 Hz

FORS ASKO falmec De Dietrich Brandt BREMA Ice Makers indelB Mia

Schaftenholzweg 8
2557 Studen BE
Tel. 032 374 26 26
info@fors.ch
FORS
www.fors.ch

Elettricità		10 A
Potenza		1'930 W
Cavo di collegamento		Sì
Peso	kg	Netto: 37,50, Lordo: 44
Piedini regolabili		Sì; 0 mm – 50 mm
Apparecchio	mm	Altezza: 815 – 870, Larghezza: 598, Profondità: 540

Imballaggio incluso	mm	Altezza: 884, Larghezza: 635, Profondità: 630
Altezza nicchia		EURO 820 mm - 870 mm
Nicchia	mm	Altezza: 825, Larghezza: 600, Profondità: 580, Altezza (max): 875
EAN		3660767978744

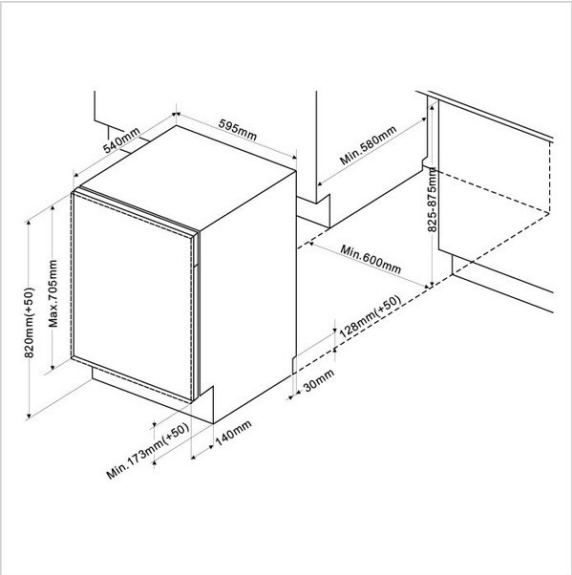

FORS ASKO falmec De Dietrich Brandt BREMA Ice Makers indelB Mia