Micro ondes Brandt - BMS 6112 X

Schaftenholzweg 8
2557 Studen BE
Tel. 032 374 26 26
info@fors.ch
www.fors.ch

Fours Micro-ondes – Parfaits pour décongeler en un temps record, réchauffer ou cuire simultanément 2 grands plats, en préservant le goût et les qualités nutritives des mets. Pour les versions avec Gril et Chaleur Tournante, l'appareil propose 14 plats préprogrammés pour une cuisson tout automatique

EURO 60 cm

5 FORS GARANTIE

Fr. 599.–
TVA incl. / excl. CAR Fr. 10.81

Description

Application	ménager
Pose libre/ encastrable	encastrable
Couleur	inox
Commande	bouton; commande électronique
Display	rétro éclairé blanc; Display LED
Securité	oui
Programmes automatiques	Oui
Programmes spéciaux Cuisson par étapes (enchaîner à la suite 2 modes de cuisson) Décongélation par le poids, décongélation par le temps. Cuisson Auto (8 plats)	
Nombre de fonctions	5
Type de chauffage micro-ondes	
Nettoyage	manuel
Type d'encastrement	intégrée dans un meuble
Type de cadre	cadre en inox
Type de porte	Porte latérale
Nombre de vitres	2
Nombre de gradins de cuisson	1
Minuterie	oui
Éclairage	oui; éclairage automatique à l'ouverture de porte
Matériau cuve intérieure	acier inox

Données techniques

Norme largeur		60 cm
Capacité nette totale		17 l
Niveau de puissance	W	Min.: 70, Max.: 700
Raccordement		230 V, PN
Fréquence		50 Hz
Courant		10 A
Puissance		700 W
Câble de raccor-dement		Oui; 1,30 m
Poids	kg	Net: 14, Brut: 16
Pieds réglables		oui
Appareil	mm	Hauteur: 382 – Largeur: 595 – Profondeur: 320
Emballage inclus	mm	Hauteur: 445, Largeur: 650, Profondeur: 404
Hauteur de niche		EURO 360 mm, niche spéciale meuble haut
Niche	mm	Hauteur: 360, Largeur: 560, Profondeur: 310
EAN		3660767955219

FORS ASKO falmec De Dietrich Brandt BREMA Ice Makers indelB Mia

Schaftenholzweg 8
2557 Studen BE
Tel. 032 374 26 26
info@fors.ch
FORS
www.fors.ch
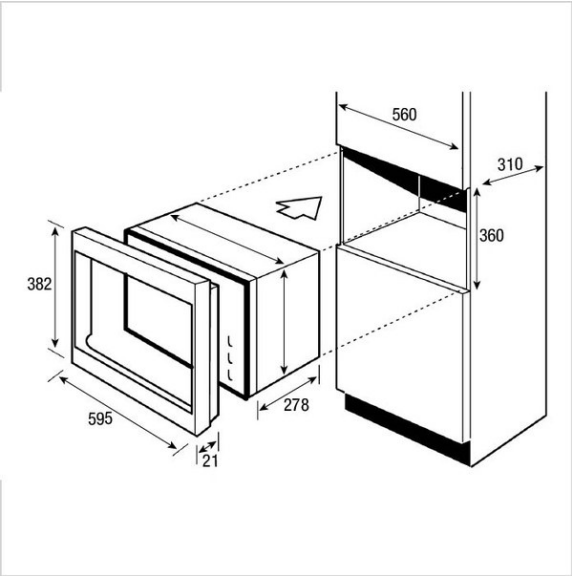
Autres accessoires inclus
Kit inox d'encastrement