Brandt

Four Brandt - BOH 7532 B

Schaftenholzweg 8
2557 Studen BE
Tel. 032 374 26 26
info@fors.ch
www.fors.ch

A | 6 1 | A | ~ 230V ~ 400V | 73 l | EURO

5 FORS GARANTIE

Fr. 999.–
TVA incl. / excl. CAR Fr. 10.81

Description

Application	ménager
Pose libre/ encastrable	encastrable
Couleur	noir inox
Commande	sélecteur unique; Commande electronique
Display	rétro éclairé blanc
Securité	oui; Sécurité enfants (verrouillage commandes)
Nombre de programmes	8
Programmes spéciaux	Smart Assist: cuisson assistée avec préconisation des températures (+/-5 °C)
Type de chauffage	voûte; convection naturelle; chaleur tournante; gril; sole; sole ventilée; gril ventilé
Système air chaud avec 5 arrivées d'air	oui
Nettoyage	manuel; nettoyage SteamClean
Type de porte	ventilée
Nombre de vitres	2
Nombre de gradins de cuisson	6
Minuterie	oui
Éclairage	oui; éclairage automatique à l'ouverture de porte
Départ différé	oui
Matériau cuve intérieure	émail

Données techniques

Norme largeur		60 cm
Classe énergétique		A
Capacité nette totale		73 l
Niveau de puissance	W	Min.: 35, Max.: 275
Raccordement		230 V, PN
Fréquence		50 Hz
Courant		16 A
Puissance		2'650 W
Câble de raccor-dement		Oui; 1,30 m
Mode veille		oui
Poids	kg	Net: 30,60, Brut: 32,70
Appareil	mm	Hauteur: 597 – Largeur: 592 – Profondeur: 529
Emballage inclus	mm	Hauteur: 670, Largeur: 640, Profondeur: 660
Hauteur de niche		EURO 600 mm
Niche	mm	Hauteur: 590, Largeur: 560, Profondeur: 550
EAN		3660767981157

FORS ASKO falmec De Dietrich Brandt BREMA Ice Makers indelB Mia

Schaftenholzweg 8
2557 Studen BE
Tel. 032 374 26 26
info@fors.ch
FORS
www.fors.ch

Accessoires inclus

KIT0V20	Plat pour fours DD 60 cm/ hauteur 20 mm	19.–

Autres accessoires inclus
1 grille sécurité avec poignée

Accessoires
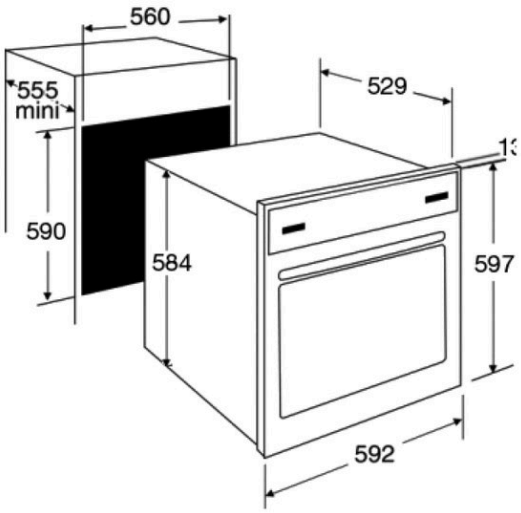
KIT0V45	Plat pour fours DD 60 cm/ hauteur 45mm	19.–
KIT0V20	Plat pour fours DD 60 cm/ hauteur 20 mm	19.–
KIT0VT6	Rails 2 pces (R+L) sans plats	72.–