Schaftenholzweg 8
2557 Studen BE
Tel. 032 374 26 26
info@fors.ch
www.fors.ch

Automate à glace ▲ - CB 1565 W Q

Fr. 5'290.–
TVA incl. / excl. CAR Fr. 50.05

Description

Application	commercial
Pose libre/ encastrable	pose libre
Couleur	inox
Commande	régulation mécanique
Système de réfrigé-ration	eau
Réfrigérant	R452a
Type de glace	glaçons pleins
Ice mould / Pebbles	A-18g

▲ Distribution sélective des modèles. Exclusivement réservé aux partenaires contractuels.

Données techniques

Classe climatique		5
Production de glace		155 kg/24h
Capacité de réservoir		65 kg
Pression de l'eau	bar	1 – 6
Consommation d'eau		13 l/kg
Température de l'eau	°C	3 – 32
Niveau sonore		64 dB(A) re 1 pW
Raccordement		230 V, PN
Fréquence		50 Hz
Courant		16 A
Puissance		1'400 W
Poids	kg	Net: 118, Brut: 138
Pieds réglables		oui; 110 mm – 150 mm
Appareil	mm	Hauteur: 1'075 – Largeur: 840 – Profondeur: 740
Emballage inclus	mm	Hauteur: 1'245, Largeur: 880, Profondeur: 785

Accessoires

KITCLEANER	Nettoyeur de machine à glace - contenu: 24 sachets	148.–
201314	Cartouche filtrante petite	148.–
201315	Cartouche filtrante medium	206.–
201316	Cartouche filtrante grande	258.–
V20296	Tête de filtre	203.–
V201314	Filtre d'eau complet petit	309.–
V201315	Filtre complêt medium	357.–
V201316	Filtre complêt grand	443.–

Automate à glace ▲ - CB 1565 W Q

Schaftenholzweg 8
2557 Studen BE
Tel. 032 374 26 26
info@fors.ch
FORS
www.fors.ch

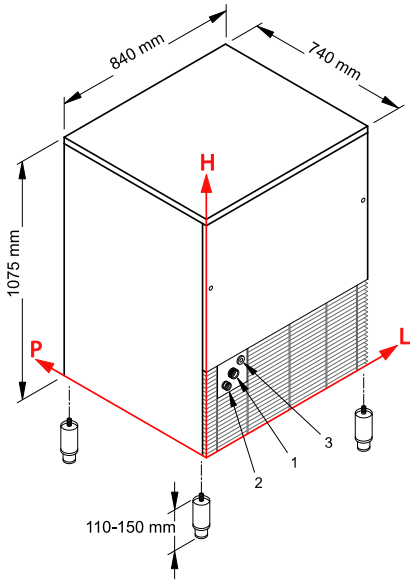

Les mesures se réfèrent à l'angle L-H
1) Raccordement d'eau: 141 x 290 mm / 3/4"
2) Evacuation d'eau: 79 x 245 x 24 mm
3) Raccordement électrique: 186 x 326 mm