Schaftenholzweg 8
2557 Studen BE
Tel. 032 374 26 26
info@fors.ch
www.fors.ch

Automate à glace B-Qube ▲ - CB 640W HC B QUBE

Sprayers System · AISI 304 · +43° cl.T · Air Filter · Easy Clean · ROHS FREE · ON OFF · HC R290 · Washing System

5 FORS GARANTIE

Fr. 3'950.–
TVA incl. / excl. CAR Fr. 28.11

Données techniques

Appareil	mm	Hauteur: 850 – Largeur: 735 – Profondeur: 603
Emballage inclus	mm	Hauteur: 1'015, Largeur: 780, Profondeur: 640
Poids	kg	Net: 67, Brut: 79
Classe climatique		5
Production de glace		72 kg/24h
Capacité de réservoir		40 kg
Pression de l'eau	bar	1 – 6
Consommation d'eau		16 l/kg
Température de l'eau	°C	3 – 32
Niveau sonore		58 dB(A) re 1 pW
Raccordement		230 V, PN
Fréquence		50 Hz
Courant		10 A
Pieds réglables		oui; 110 mm – 150 mm

Description

Application	commercial
Pose libre/ encastrable	pose libre
Couleur	inox
Commande	commande électronique
Système de réfrigé-ration	eau
Réfrigérant	R290
Type de glace	B-Qube
Ice mould / Pebbles	B-Qube 23g

▲ Distribution sélective des modèles. Exclusivement réservé aux partenaires contractuels.

Accessoires

KITCLEANER	Nettoyeur de machine à glace - contenu: 24 sachets	148.–
V20296	Tête de filtre	203.–
201314	Cartouche filtrante petite	148.–
201315	Cartouche filtrante medium	206.–
201316	Cartouche filtrante grande	258.–
V201314	Filtre d'eau complet petit	309.–
V201315	Filtre complêt medium	357.–
V201316	Filtre complêt grand	443.–

FORS · ASKO · falmec · De Dietrich · Brandt · BREMA Ice Makers · indelB · Mia

Schaftenholzweg 8
2557 Studen BE
Tel. 032 374 26 26
info@fors.ch
www.fors.ch

Automate à glace B-Qube ▲ - CB 640W HC B QUBE

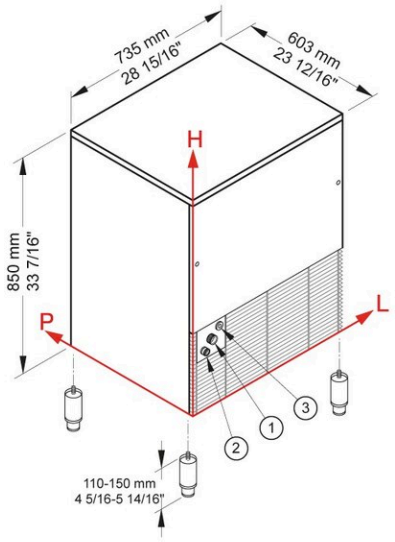

Performance production de glace

		Température eau		
		7° C	15° C	21° C
Température air	10° C	73 kg		
	21° C		72 kg	
	32° C			62 kg

FORS ASKO falmec De Dietrich Brandt BREMA Ice Makers indelB Mia