LIEBHERR

Kühl-Gefrier-Kombination freistehend ▲ - CBNes 5778

Schaftenholzweg 8
2557 Studen BE
Tel. 032 374 26 26
info@fors.ch
www.fors.ch

BioFresh – BioFresh garantiert das perfekte Klima für superlange Frische. Bei einer Temperatur knapp über 0°C und der idealen Luftfeuchtigkeit behalten Obst und Gemüse, Fleisch und Fisch ihre gesunden Vitamine.

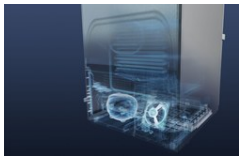

BluPerformance – Mehr Volumen im Innenraum für Lebensmittel, sparsam und energieeffizient im Betrieb, leise und komfortabel in der Handhabung und mit ausgezeichnetem Design: Im Bereich Kühlen und Gefrieren setzen die BluPerformance-Geräte von Liebherr neue Akzente und Massstäbe.

DuoCooling – Durch zwei getrennt regelbare Kältekreisläufe kann mit DuoCooling die Temperatur bei Kühl-Gefrier-Kombinationen präzise und unabhängig im Kühl- und Gefrierteil gesteuert werden. Zwischen Kühl- und Gefrierteil findet zudem kein Luftaustausch und keine Geruchsübertragung statt.

A ▲ G C

Duo Cooling | No Frost | Smart Steel | Bio Fresh | Soft-Telescopic | Soft System | Vario Space | Super Frost

5 FORS GARANTIE

Fr. 7'016.–
Inkl. MwSt. / ohne vRB Fr. 50.05

Beschreibung

Anwendung	Haushalt
Stand/Einbau	Standgerät
Farbe	Edelstahl
Steuerung	Touch-Elektronik; in der Tür
Display	digital; 7-Zoll TFT-Farbdisplay
Umluft	Ja
Sicherheit	Ja; Kindersicherung
Aktivkohlefilter	Ja
Vibrationsarme Kompressoren	Ja
Türtyp	SoftSystem; Volltür
Türanschlag	Rechts wechselbar
Türgriff	Aluminiumgriff mit integrierter Öffnungsmechanik
Ice Maker	Nein
Störung Warnsignal	optisch und akustisch; Türalarm
Beleuchtung	Ja; Kühlteil: LED-Deckenbeleuchtung, LED-BioFresh-Beleuchtung, LED-Rückwandbeleuchtung; Gefrierteil: LED-Beleuchtung
0°-Zone	Ja
No Frost	Ja
Fastfreeze	mengengesteuert

▲ Selektiver Modellvertrieb. Exklusiv nur an Vertragspartner lieferbar.

Technische Daten

Klimaklasse		SN-T
Energieeffizienz-klasse		C
Schnittstelle		SmartDevice
Gefrierleistung		9 kg/24h
Nutzinhalt Gesamt		392 l
Nutzinhalt Kühlen		168,50 l
Nutzinhalt Gefrieren		111,60 l
Nutzinhalt 0°-Zone		112,60 l
Jahresverbrauch Energie		187 kWh
Geräuschwert		35 dB(A) re 1 pW
Geräuschemissions-klasse		B
Anschluss		230 V
Frequenz		50/60 Hz
Strom		1.4 A
Leistung		190 W
Gewicht	kg	Netto: 113, Brutto: 120
Gerät	mm	Höhe: 2'010 – Breite: 700 – Tiefe: 665
Inkl. Verpackung	mm	Höhe: 2'087, Breite: 715, Tiefe: 751
EAN		4016803055624

FORS ASKO falmec De Dietrich Brandt BREMA Ice Makers indelB Mia

Kühl-Gefrier-Kombination freistehend ▲ - CBNes 5778

Schaftenholzweg 8
2557 Studen BE
Tel. 032 374 26 26
info@fors.ch

FORS
www.fors.ch

Zubehör
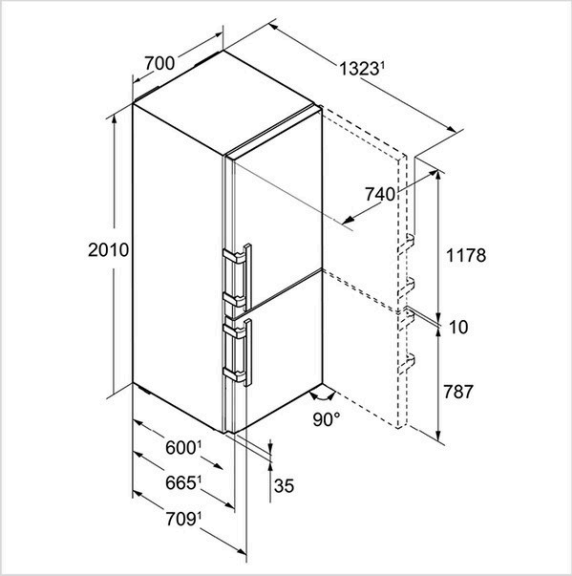
6125778	SmartDeviceBox 1.0	119.–