Schaftenholzweg 8
2557 Studen BE
Tel. 032 374 26 26
info@fors.ch
www.fors.ch

ASKO

Dunstabzugshaube ASKO Craft ▲ - CD 4934B

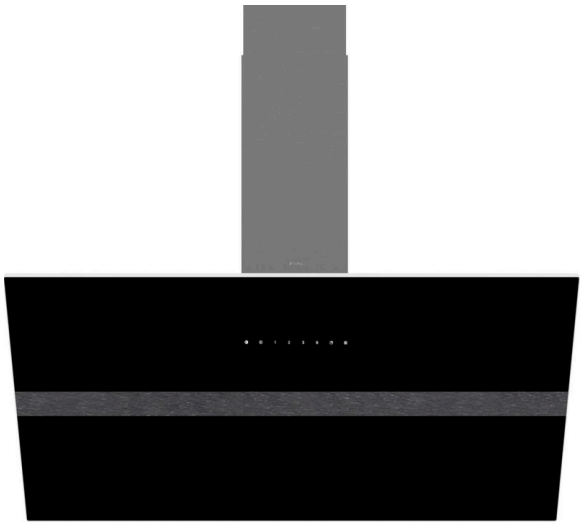

Touchcontrol mit LED-Display – Unsere Dunstabzugshauben sind mit einem intuitiven TouchControl-Bedienpanel mit LED-Display aus dunklem Glas ausgestattet. Das Display ist energiesparend und geht in den Energiesparmodus über, wenn es nicht genutzt wird.

Saubere Luft und Filteranzeige – Wenn die Filter verstopft sind, spielt es keine Rolle, wie effizient die Dunstabzugshaube ansonsten ist. Ihre Leistung sinkt erheblich. Deswegen haben wir eine Filteranzeige entwickelt. Sie zeigt Ihnen an, wann die Reinigung des Filters ansteht.

A+ A+

5 FORS GARANTIE

Fr. 1'290.–
Inkl. MwSt. / ohne vRB Fr. 10.81

Beschreibung

Anwendung	Haushalt
Stand/Einbau	Standgerät
Farbe	Black Steel
Steuerung	elektronische Touch Tasten
Display	digital
Umluft / Abluft	set([u'exhaust', u'circulating']) (Wert nicht mehr Teil des Vokabulars)

Sonderprogramme
Clean Air-Funktion für einen Austausch der Umgebungsluft innerhalb von 24 Stunden; Lichtdimmer-Funktion; Abfuhr- und Recyclingmodus

Anzahl Geschwindigkeiten	4
Einbauart	Wandhauben
Timer	Ja
Beleuchtung	Ja; LED-Beleuchtung: 2 x 5 W
Filtersättigungsanzeige	Ja

▲ Selektiver Modellvertrieb. Exklusiv nur an Vertragspartner lieferbar.

Technische Daten

Breitennorm	90 cm
Energieeffizienzklasse	A+
Beleuchtungseffizienz	A
Fettabscheidgrad	D
Luftmenge (Förderleistung)	720 m³/h
Jahresverbrauch Energie	41 kWh
Druck gemessen an der effizientesten Stelle - Pbep	470 Pa
Geräuschwert	62 dB(A) re 1 pW
Anschluss	230 V
Frequenz	50 Hz
Strom	10 A
Leistung	272 W
Anschlusskabel	Ja; 1,10 m
Gewicht kg	Netto: 15,90, Brutto: 21
Gerät mm	Höhe: 382 – Breite: 898 – Tiefe: 385
Gerät mit Kaminschacht Höhe mm	530 – 790
EAN	3838782143052

Zubehör

RMS 103D	Umluftkit	134.–

FORS ASKO falmec De Dietrich Brandt BREMA Ice Makers indelB Mia

Dunstabzugshaube ASKO Craft ▲ - CD 4934B

Schaftenholzweg 8
2557 Studen BE
Tel. 032 374 26 26
info@fors.ch
FORS
www.fors.ch
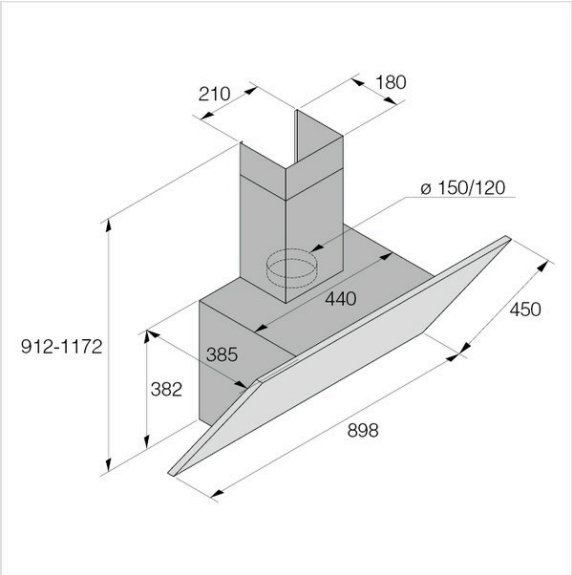
CD4934B Skizze