Schaftenholzweg 8
2557 Studen BE
Tel. 032 374 26 26
info@fors.ch
www.fors.ch

LIEBHERR

Réfrigérateur de laboratoire, 82 cm ▲ - CoolLab 8260

G

5 FORS GARANTIE

Fr. 2'690.–
TVA incl. / excl. CAR Fr. 28.11
N° d'article original: LKUV-1610-25 M

Données techniques

Appareil	mm	Hauteur: 820 – Largeur: 601 – Profondeur: 618
Emballage inclus	mm	Hauteur: 875, Largeur: 615, Profondeur: 709
Dimensions intérieures partie réfrigérateur	mm	Hauteur: 670, Largeur: 440, Profondeur: 435
Poids	kg	Net: 37, Brut: 39
Type d'application		Labo
Classe climatique		7
Isolation	mm	40 – 40
Interface		RS 485
Contact sans potentiel		Oui
Capacité brute réfrigération		141 l
Capacité utile réfrigération		133 l
Émission de chaleur		200 kJ/h
Consommation annuelle d'énergie		273 kWh
Plage de température	°C	2 – 8
Plage de température 2	°C	15 – 25
Réglage consigne limité	°C	4 – 6
Réglage consigne limité 2	°C	20
Thermostat de sécurité temp. inférieures à		2 °C
Niveau sonore		47 dB(A) re 1 pW
Raccordement		230 V
Fréquence		50 Hz
Courant		1 A
Résistance des surfaces de rangement réfrigé-ration		45 kg

Description

Application	Mediline
Pose libre/ encastrable	pose libre
Couleur	blanc
Matériau des surfaces de rangement réfrigé-ration	grilles plastifiées

FORS ASKO falmec De Dietrich Brandt BREMA Ice Makers indelB Mia

Schaftenholzweg 8
2557 Studen BE
Tel. 032 374 26 26
info@fors.ch

FORS
www.fors.ch

Réfrigérateur de laboratoire, 82 cm ▲ - CoolLab 8260

Matériau de la porte/ couvercle	acier
Commande	électronique (Carel)
Display	digital
Système de réfrigé-ration	dynamique
recirculation	Oui
Procédure de dégivrage réfrigé-ration	automatique
Réfrigérant	R600a
Type de porte	porte pleine
Charnières de porte	droite réversible
Porte à fermeture automatique	Oui
Poignée de porte	poignée tube avec mécanisme d'ouverture intégré
Serrure	Oui, mécanique
Surfaces de rangement réglables	3
Nombre d'inserts (max.)	4
Passage sonde	Oui, 10 mm
Signal d'alarme	visuel et sonore

▲ Distribution sélective des modèles. Exclusivement réservé aux partenaires contractuels.

Accessoires
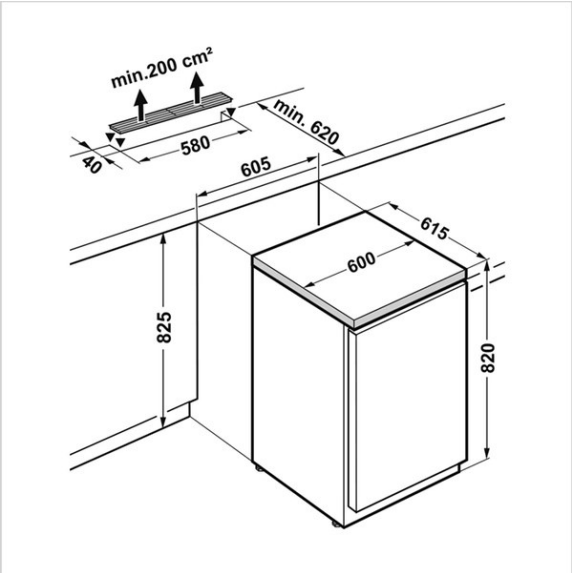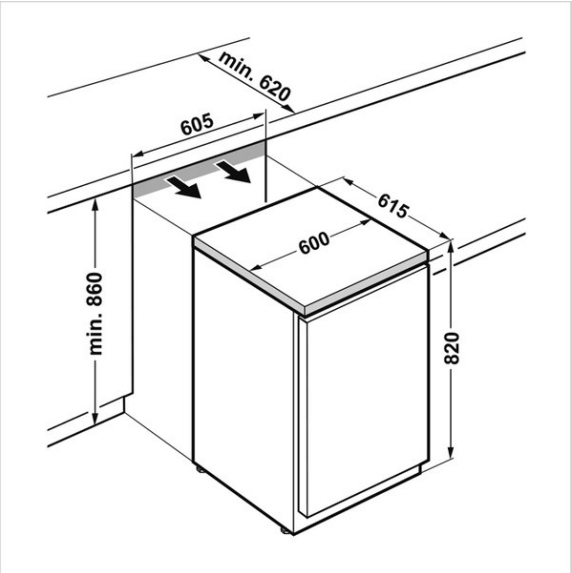
FMG-GSM	FORS Mediline-Gateway	745.–
CR SENSOR	Capteur de température (avec 1 sonde et certificat)	280.–
306121	Tiroir à médicaments, AluCool	210.–
306000-LKV2	Tiroir à médicaments, AluCool	210.–
306118	Tiroir à médicaments verrouillable, AluCool, 111 mm	416.–
306119	Tiroir à médicaments verrouillable, AluCool, 160 mm	447.–
7113333	Grille plastifiée blanche	54.–
9293629	Clayette en verre	54.–
9590523	Cache d'évaporateur blanc	67.–
SCHLOSS FORS O.Z.	Serrure FORS sans cylindre	430.–
9592697	Cadre de raccordement blanc	391.–
9033028	Kit de modification poignée blanche	67.–