ASKO

Lavastoviglie completamente integrata LOGIC ▲ - DFI 533A

Schaftenholzweg 8
2557 Studen BE
Tel. 032 374 26 26
info@fors.ch
www.fors.ch

8 Steel™ – Otto dei componenti più importanti delle nostre lavastoviglie sono realizzati in acciaio di alta qualità anziché in plastica, compresi i contenitori, i cassetti, gli ugelli di spruzzo, i bracci irroratori, i setacci, la base esterna, i piedini e l'elemento riscaldante.

Status Light™ – Nella parte inferiore della lavastoviglie è presente una luce che facilita la routine quotidiana. La comunicazione intelligente in tre diversi colori consente di visualizzare a colpo d'occhio lo stato attuale della lavastoviglie.

A ▲ G C | 13 | 7 SPRAY | S8 INOX | SCS+

5 FORS GARANTIE

Fr. 1'790.–
IVA incl. / CRA escl. Fr. 10.81

Descrizione

Applicazione	Domestico
Posa libera/incasso	A incasso
Comando	Touchscreen
Display	digitale; segni bianchi su sfondo nero
Sicurezza presente	Sì; Vasca in acciaio inox con parete posteriore saldata, base esterna impermeabile, pochi punti di collegamento all'esterno del contenitore, galleggiante esterno, sensore Aqua Detect™, protezione dell'acqua in stand-by, tubo di ingresso in PEX, tempo massimo per l'ingresso dell'acqua, allarme luminoso e sonoro, valvola di ingresso di sicurezza, pompa di scarico antibloccaggio
Programmi automatici	Sì
Numero di programmi	8
Programmi speciali ECO, Universale, Intensivo, Breve, Programma orario, Igiene, Prerisciacquo, Autopulizia	
Segnale fine del programma	Sì; ottico/acusticamente
Numero di funzioni	2
Descrizione delle funzioni Rapido, notte	
Numero di coperti	13
Motore a induzione	Sì
Tipo di montaggio	Elettrodomestico da incasso pannellabile; completamente integrato
8 Steel – Struttura in acciaio inox 18/9	Sì
Regolazione peso del pannello della porta	Sì
Tipo di porta	contaggio porta con cerniere autoportanti
Allacciamento idrico	acqua calda (max. 70 °C) o fredda
Impostazione della durezza dell'acqua	Sì
Avvio ritardato	Sì
Sistema a spruzzo	7 Spray
Sistema di asciugatura	Auto Open Door
Materiale contenitore interno	Inox

▲ Distribuzione commerciale selettiva. Esclusivamente disponibile per i partner contrattuali.

Dati tecnici

Larghezza norma	60 cm
Classe di efficienza energetica	C
Consumo acqua per ciclo	8,90 l

FORS ASKO falmec De Dietrich Brandt BREMA Ice Makers indelB Mia

Lavastoviglie completamente integrata LOGIC ▲ - DFI 533A

Schaftenholzweg 8
2557 Studen BE
Tel. 032 374 26 26
info@fors.ch
FORS
www.fors.ch

Consumo totale ogni 100 cicli		72 kWh
Durata del programma Eco		3:10
Livello di rumore		44 dB(A) re 1 pW
Classe di emissioni sonore		B
Volt		230 V
Frequenza		50 Hz
Elettricità		10 A
Cavo di collegamento		Sì; 1,73 m
Peso	kg	Netto: 38,50, Lordo: 41,50

Piedini regolabili		Sì; 819 mm – 872 mm
Apparecchio	mm	Altezza: 819 – Larghezza: 596 – Profondità: 559
Imballaggio incluso	mm	Altezza: 890, Larghezza: 640, Profondità: 680
Altezza nicchia		EURO 820 mm - 870 mm
Nicchia	mm	Altezza: 820, Larghezza: 600, Profondità: 560
EAN		3838782576225

Accessori

881910	Cestino per posate piccole	19.–
LD10	Gel per lavastoviglie, 1000 ml	24.90
LD10 BOX	(scatola con 6 bottiglie)	124.90

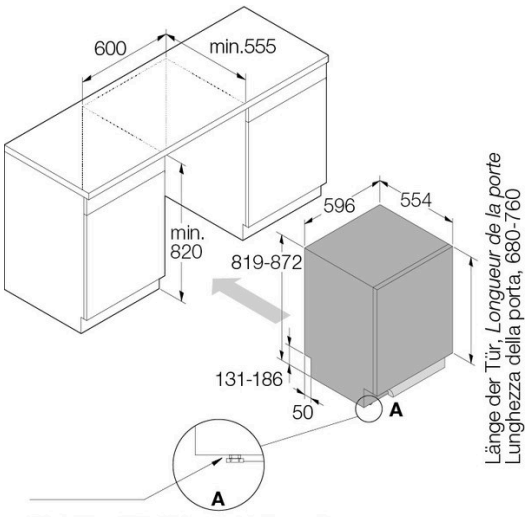

Für Höhe 817-819 mm Mutter entfernen
Pour hauteur 817-819 mm enlever l'écrou
Per l'altezza 817-819 mm rimuovere il dado

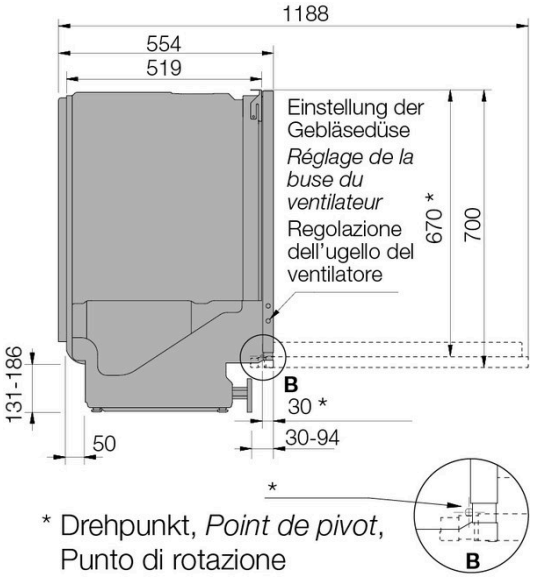

* Drehpunkt, *Point de pivot*, Punto di rotazione

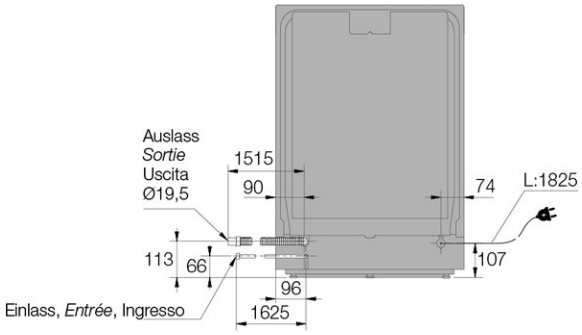

FORS ASKO falmec De Dietrich Brandt BREMA Ice Makers indelB Mia