# Mikrowelle De Dietrich ▲ - DKC 7340 W

Schaftenholzweg 8
2557 Studen BE
Tel. 032 374 26 26
info@fors.ch

FORS
www.fors.ch

**Kulinarischer Ratgeber** – Nachdem Sie eines der 50 vorprogrammierten Rezepte ausgewählt und das Kochgewicht eingegeben haben, ermittelt der Ofen automatisch die passende Betriebsart, die richtige Temperatur und die notwendige Garzeit. Perfekte Resultate garantiert.

**Mikrowellenherde** – Perfekt um ein Gericht schnell aufzutauen, aufzuwärmen oder zwei grosse Portionen gleichzeitig zuzubereiten, ohne dass dabei der Geschmack verloren geht. Die Mikrowelle kombiniert einen Grillrost mit vier Garstufen und Umluft und verfügen über 14 vorprogrammierte Garfunktionen.

**Umlufthitze** – Nur Umlufthitze ermöglicht es, die feine Textur von weissem Fleisch, den Duft und Geschmack von Papillotes zu erhalten und verschiedene Gerichte auf drei Schienen gleichzeitig ohne Geruchsvermischung zu garen.

40 l | 60 cm | EURO

5 FORS GARANTIE

**Fr. 1'990.–**
**Inkl. MwSt. / ohne vRB Fr. 10.81**

## Beschreibung

| | |
|---|---|
| **Anwendung** | Haushalt |
| **Stand/Einbau** | Einbaugerät |
| **Farbe** | Weiss |
| **Steuerung** | Turn & Press Knopf |
| **Display** | Black & White Display |
| **Automatische Programme** | Ja |
| **Anzahl Programme** | 4 |
| **Sonderprogramme** | Autocook: Rezepte (15 Gerichte); 3 Programmspeicherplätze; Speed Defrost: schnelles Auftauen |
| **Anzahl Funktionen** | 4 |
| **Beschreibung Funktionen** | 4 Garfunktionen, davon 2 kombiniert |
| **Heizungstyp** | Grill; Mikrowelle |
| **Reinigung** | Manuell |
| **Türtyp** | Gehärtet |
| **Anzahl Gläser** | 2 |
| **Anzahl Backebenen** | 3 |
| **Timer** | Ja |
| **Beleuchtung** | Ja |
| **Verzögerter Start** | Ja |
| **Material Innenbehälter** | Emaille |

▲ Selektiver Modellvertrieb. Exklusiv nur an Vertragspartner lieferbar.

## Technische Daten

| | | |
|---|---|---|
| **Breitennorm** | | 60 cm |
| **Nutzinhalt Gesamt** | | 40 l |
| **Leistungsstufe** | W | Min.: 50, Max.: 1'600 |
| **Anschluss** | | 230 V, PN |
| **Frequenz** | | 50 Hz |
| **Strom** | | 16 A |
| **Leistung** | | 3'400 W |
| **Anschlusskabel** | | Ja |
| **Gewicht** | kg | Netto: 39, Brutto: 43 |
| **Gerät** | mm | Höhe: 450,50 – Breite: 592 – Tiefe: 547 |
| **Inkl. Verpackung** | mm | Höhe: 550, Breite: 670, Tiefe: 700 |
| **Nischenhöhe** | | EURO 450 mm |
| **Nische** | mm | Höhe: 450, Breite: 560, Tiefe: 550 |
| **EAN** | | 3660767961487 |

**Weiteres inbegriffenes Zubehör**
1 Rost
1 Fettpfanne aus Glas

# Mikrowelle De Dietrich ▲ - DKC 7340 W
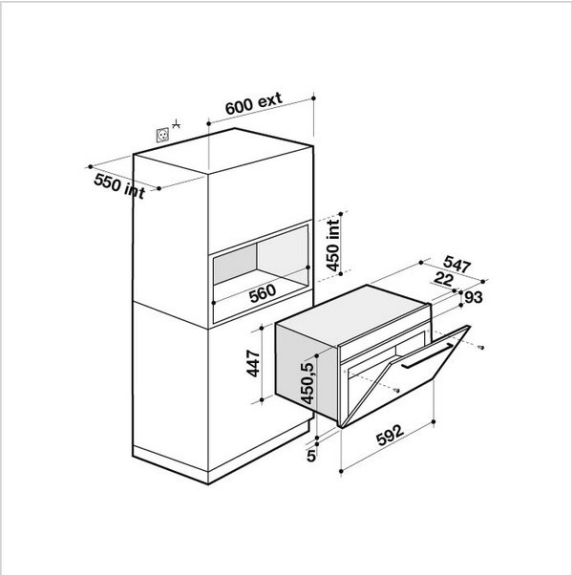
Schaftenholzweg 8
2557 Studen BE
Tel. 032 374 26 26
info@fors.ch
FORS
www.fors.ch