Micro ondes solo De Dietrich ▲ - DME 7121 A

Schaftenholzweg 8
2557 Studen BE
Tel. 032 374 26 26
info@fors.ch

FORS
www.fors.ch

60 cm EURO

5 FORS GARANTIE

Fr. 799.–
TVA incl. / excl. CAR Fr. 6.00

Description

Application	ménager
Pose libre/ encastrable	encastrable
Couleur	anthracite
Commande	boutons
Display	Black & White Display
Securité	oui; sécurité enfant
Programmes automatiques	Oui
Nombre de programmes	5

Programmes spéciaux
5 puissances (150/350/500/700/900W); 3 programmes mémorisables; décongélation automatique.

Nombre de fonctions	6

Déscription fonctions
6 fonctions de cuisson; 1 plateau tournant de 30 cm débrayable; Diamètre maxi de plat: 32 cm

Type de chauffage
micro-ondes

Nettoyage	manuel
Type de porte	tempérée
Nombre de vitres	2
Minuterie	oui
Éclairage	oui
Matériau cuve intérieure	acier inox

▲ Distribution sélective des modèles. Exclusivement réservé aux partenaires contractuels.

Données techniques

Capacité nette totale		26 l
Niveau de puissance	W	Min.: 30, Max.: 900
Raccordement		230 V, PN
Fréquence		50 Hz
Courant		10 A
Puissance		1'550 W
Câble de raccor-dement		Oui
Poids	kg	Net: 21, Brut: 23
Appareil	mm	Hauteur: 390 – Largeur: 592 – Profondeur: 451
Emballage inclus	mm	Hauteur: 470, Largeur: 650, Profondeur: 500
Hauteur de niche		EURO 380 mm
Niche	mm	Hauteur: 380, Largeur: 560, Profondeur: 550
EAN		3660767961814

FORS ASKO falmec De Dietrich Brandt BREMA Ice Makers indelB Mia

Micro ondes solo De Dietrich ▲ - DME 7121 A

Schaftenholzweg 8
2557 Studen BE
Tel. 032 374 26 26
info@fors.ch
FORS
www.fors.ch
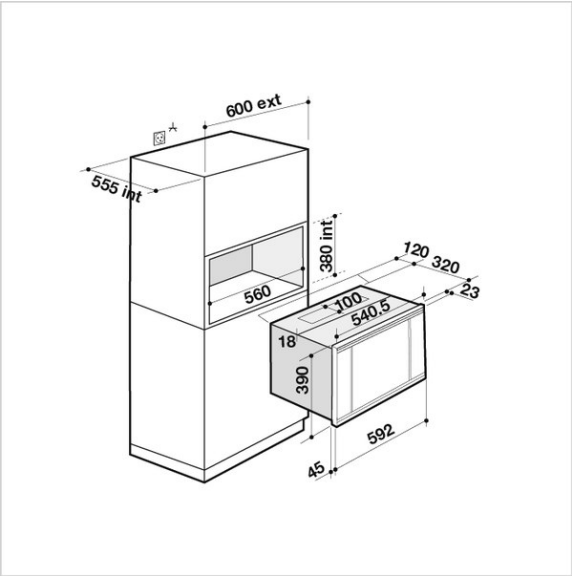
Autres accessoires inclus
Kit d'encastrement inclus