Four De Dietrich ▲ - DOP 8785 BB

Schaftenholzweg 8
2557 Studen BE
Tel. 032 374 26 26
info@fors.ch

FORS
www.fors.ch

La cuisson Basse Température – De Dietrich proposent cette cuisson douce, régulière et homogène, inférieure à 100°C. L'accès à ce programme est extrêmement simple. Il suffit de choisir parmi 10 plats : agneau rosé ou bien cuit, rôti de veau… pour que le four exécute ensuite automatiquement la cuisson désirée

A+ 4 6 1 3P Control 100% 73 l A+ 60 cm EURO

5 FORS GARANTIE

Fr. 2'590.–
TVA incl. / excl. CAR Fr. 10.81

Description

Application	ménager
Pose libre/ encastrable	encastrable
Couleur	noir
Commande	bouton Turn & Press; bandeau de commande LCD haute définition
Display	display couleur HD
Programmes automatiques	Oui

Programmes spéciaux
4 applications de cuisson: Menu Expert, Menu Chef, Guide Culinaire et basse température; Smart Assist: Préconisation de températures et animation des modes de cuisson; Cuisson Basse Température (10 plats); Autocook (50 plats); Menu Chef (15 plats), Pâtisserie (14 plats); 12 fonctions de cuisson dont fonction Pain

Nombre de fonctions	12
Type de chauffage chaleur tournante	
Système air chaud avec 5 arrivées d'air	oui
Nettoyage	express; pyrolitique; normal; automatique
CoolDoor	Oui
Type de porte	Soft-Close ; verre complètement amovible
Nombre de vitres	4
Rails	téléscopiques 1 niveau
Nombre de gradins de cuisson	6
Minuterie	oui
Éclairage	oui
Départ différé	oui
Matériau cuve intérieure	émail

▲ Distribution sélective des modèles. Exclusivement réservé aux partenaires contractuels.

Données techniques

Norme largeur		60 cm
Classe énergétique		A+
Capacité nette totale		73 l
Raccordement		400 V, 2 PN
Fréquence		50 Hz
Courant		10 A
Puissance		3'385 W
Mode veille		oui
Poids	kg	Net: 37, Brut: 38
Appareil	mm	Hauteur: 596 – Largeur: 592 – Profondeur: 544
Emballage inclus	mm	Hauteur: 670, Largeur: 640, Profondeur: 660
Hauteur de niche		EURO 600 mm

Four De Dietrich ▲ - DOP 8785 BB

Schaftenholzweg 8
2557 Studen BE
Tel. 032 374 26 26
info@fors.ch

FORS
www.fors.ch

Niche	mm	Hauteur: 585, Largeur: 560, Profondeur: 545
EAN		3660767979376

Accessoires inclus

KIT0V45	Plat pour fours DD 60 cm/ hauteur 45mm	19.–

Autres accessoires inclus
2 Grilles sécurité avec poignée
2 demi grilles saveur
Système de plat sortant à 100%

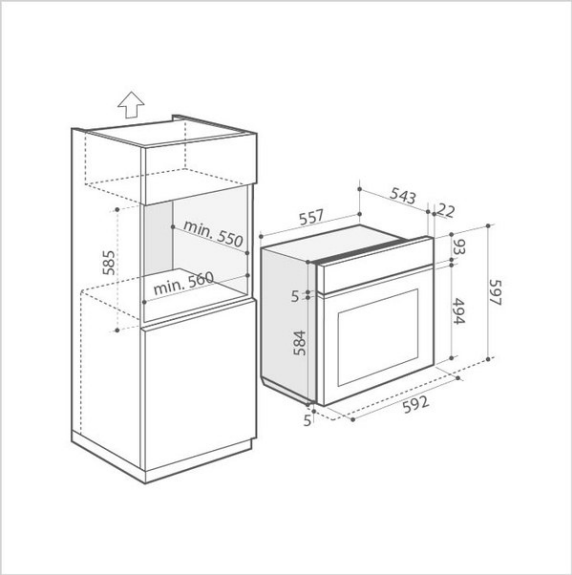

Accessoires

KIT0V20	Plat pour fours DD 60 cm/ hauteur 20 mm	19.–
KIT0VT6	Rails 2 pces (R+L) sans plats	72.–
KIT0V45	Plat pour fours DD 60 cm/ hauteur 45mm	19.–