Lavastoviglie integrata 45cm ▲ - DV 01044 J

Schaftenholzweg 8
2557 Studen BE
Tel. 032 374 26 26
info@fors.ch

FORS
www.fors.ch

Tecnologia a ICS – Questa tecnologia si basa su sensori che misurano automaticamente il grado di sporcizia delle stoviglie. Rilevate la quantità esatta di stoviglie, determinate il programma necessario e regolate il consumo di acqua ed energia e il tempo di risciacquo.

Spot Light – Eleganza con la massima discrezione. Spot Light proietta una luce arancione sul pavimento alla fine del ciclo di risciacquo per indicare che il programma è terminato.

Funzione Multitab – Quando la durezza dell'acqua lo consente, la lavastoviglie regola automaticamente tutti i parametri di risciacquo e asciugatura, indipendentemente dal programma selezionato, per ottimizzare l'efficacia delle pastiglie.

A ▲ G D

44 dB(A)

A++

5 FORS GARANTIE

Fr. 1'590.–
IVA incl. / CRA escl. Fr. 10.81

Descrizione

Applicazione	Domestico
Posa libera/incasso	A incasso
Comando	comando elettronico; Funzionamento del sensore sul bordo superiore della porta
Display	digitale; Display in bianco e nero
Programmi automatici	Sì
Numero di programmi	8
Programmi speciali	ICS: risciacquo automatico. Intensivo 70 °C, Normale 65 °C, Eco 55 °C, 1 ora 60 °C, Programma rapido 45 min. / Delicato 45 °C, Funzione di ammollo
Segnale fine del programma	Sì; set([u'optical']) (value no longer in vocabulary)
Numero di coperti	10
Tipo di montaggio	completamente integrato
Regolazione peso del pannello della porta	Sì
Tipo di porta	completamente integrato
Impostazione della durezza dell'acqua	Sì
Avvio ritardato	Sì
Sistema di asciugatura	Auto Open Door; asciugatura per condensazione
Materiale contenitore interno	Inox

▲ Distribuzione commerciale selettiva. Esclusivamente disponibile per i partner contrattuali.

Dati tecnici

Larghezza norma		45 cm
Classe di efficienza energetica		D
Prestazioni di asciugatura		A
Consumo di energia a norma		kWh: 0,74, Litri: 8, Minuti: 205
Consumo annuale di energia		211 kWh
Consumo annuale di acqua		2'240 l
Livello di rumore		44 dB(A) re 1 pW
Volt		230 V, PN
Frequenza		50 Hz
Elettricità		10 A
Potenza		1'930 W
Cavo di collegamento		Sì
Peso	kg	Netto: 35, Lordo: 38

Lavastoviglie integrata 45cm ▲ - DV 01044 J

Schaftenholzweg 8
2557 Studen BE
Tel. 032 374 26 26
info@fors.ch

FORS
www.fors.ch

Piedini regolabili		Sì
Apparecchio	mm	Altezza: 815 – 865, Larghezza: 448, Profondità: 550
Imballaggio incluso	mm	Altezza: 884, Larghezza: 485, Profondità: 635
Altezza nicchia		EURO 820 mm - 870 mm
Nicchia	mm	Altezza: 820, Larghezza: 450, Profondità: 580, Altezza (max): 870

EAN	3660767978805

Accessori
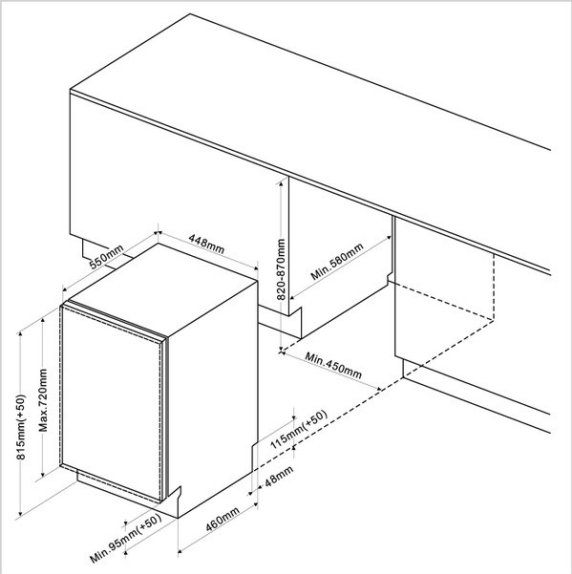
LD10	Gel per lavastoviglie, 1000 ml	24.90
LD10 BOX	(scatola con 6 bottiglie)	124.90