Glaskeramikkochfeld 58 - HCN 6042 ES

Schaftenholzweg 8
2557 Studen BE
Tel. 032 374 26 26
info@fors.ch
www.fors.ch

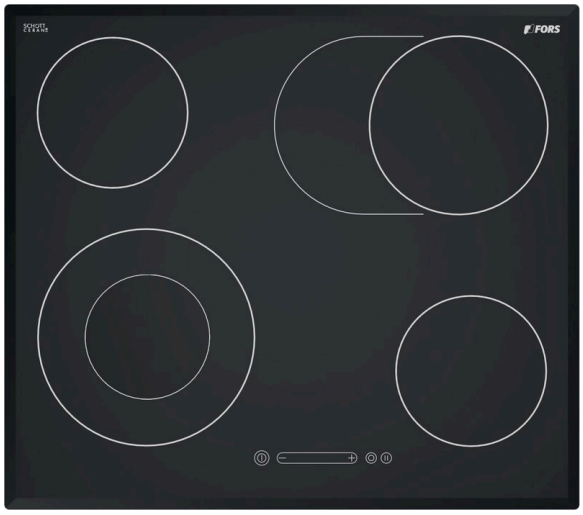

SMS HiLight 58 cm EURO

5 FORS GARANTIE

Fr. 1'350.–
Inkl. MwSt. / ohne vRB Fr. 2.49

Beschreibung

Anwendung	Haushalt
Stand/Einbau	Einbaugerät
Farbe	Edelstahl
Steuerung	Touchscreen
Sicherheit	Ja; Total Stopp Kindersicherheit
Anzahl Kochzonen	4
Art der Kochzone	Glaskeramik
Flexible Kochzone	Ja
Beschreibung Kochzone	2 x 14.5cm; 1 Bräterzone 18 x 27cm; 1 umschaltbar 12 auf 21 cm
Automatische Programme	Ja
Sonderprogramme	Ankochautomatik; Restwärmeanzeige; Timer
Rahmentyp	Edelstahlrahmen

Technische Daten

Breitennorm		60 cm
Anschluss		400 V, 2 PN
Frequenz		50 Hz
Strom		2 x 16 A
Leistung		7'000 W
Gewicht	kg	Netto: 30, Brutto: 36
Gerät	mm	Höhe: 50 – Breite: 580 – Tiefe: 510
Ausschnitt	mm	Höhe: 50, Breite: 560, Tiefe: 490
EAN		4250930404621

FORS ASKO falmec De Dietrich Brandt BREMA Ice Makers indelB Mia

Glaskeramikkochfeld 58 - HCN 6042 ES
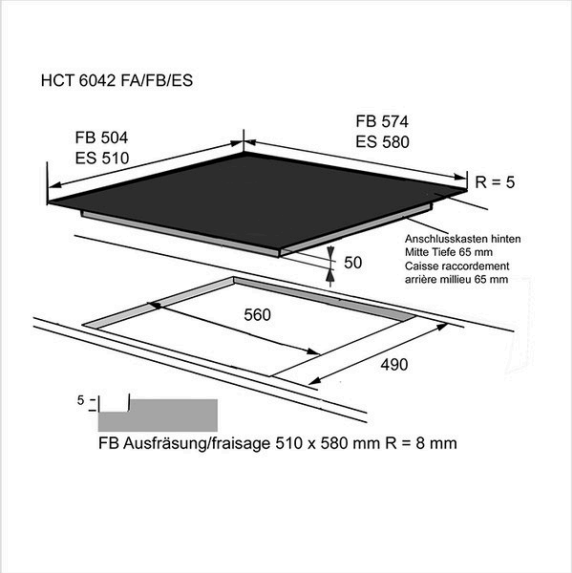
Schaftenholzweg 8
2557 Studen BE
Tel. 032 374 26 26
info@fors.ch
FORS
www.fors.ch