falmec

Dunstabzugshaube ▲ - INCASSO 80 PRO

Schaftenholzweg 8
2557 Studen BE
Tel. 032 374 26 26
info@fors.ch
www.fors.ch

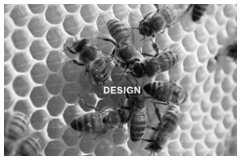

Design. – Die Geräte aus der Design Reihe entstehen in Zusammenarbeit mit etablierten und aufstrebenden Designern. Ein ständiger und gemeinsamer “work in progress” ermöglicht die absolute Perfektion, in Bezug auf Formsprache, eingesetzte Materialien und technische Lösungen.

Professional. – Die Dunstabzugshauben mit dem professionellen Look, mit stärkeren Motoren, gefertigt aus speziellen Edelstahl und ausgestattet mit einem besonderen Hochleistungsfilter welcher besonders viel Dampf und Fett auffängt.

B

5 FORS GARANTIE

Fr. 999.–
Inkl. MwSt. / ohne vRB Fr. 10.81

Beschreibung

Anwendung	Haushalt
Stand/Einbau	Einbaugerät
Farbe	Edelstahl
Steuerung	Knöpfe
Umluft / Abluft	Abluft
Randabsaugen	Ja
Anzahl Geschwindigkeiten	4
Einbauart	Schrankhaube
Beleuchtung Dynamic LED (2700-5600K)	

▲ Selektiver Modellvertrieb. Exklusiv nur an Vertragspartner lieferbar.

Technische Daten

Breitennorm	80 cm
Energieeffizienzklasse	B
Fluiddynamische Effizienz	A
Beleuchtungseffizienz	A
Fettabscheidgrad	C
Luftmenge (Förderleistung)	950 m³/h
Jahresverbrauch Energie	63 kWh
Druck gemessen an der effizientesten Stelle - Pbep	500 Pa
Geräuschwert	61 dB(A) re 1 pW
Anschluss	230 V
Frequenz	50 Hz
Strom	10 A
Leistung	260 W
Anschlusskabel	Ja
Gewicht kg	Netto: 13, Brutto: 16
Gerät mm	Höhe: 330 – Breite: 810 – Tiefe: 280
Abluftstutzen Anschluss	ø 150
Inkl. Verpackung mm	Höhe: 360, Breite: 375, Tiefe: 900
Nische mm	Höhe: 330, Breite: 755, Tiefe: 241
EAN	8034122355177

FORS ASKO falmec De Dietrich Brandt BREMA Ice Makers indelB Mia
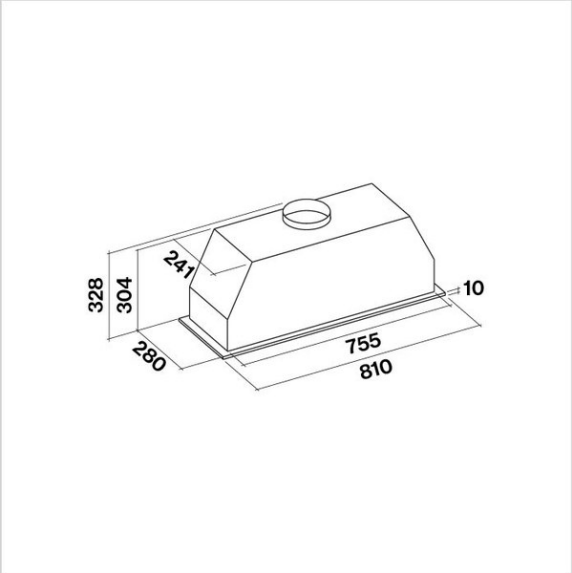
Schaftenholzweg 8
2557 Studen BE
Tel. 032 374 26 26
info@fors.ch
www.fors.ch