Schaftenholzweg 8
2557 Studen BE
Tel. 032 374 26 26
info@fors.ch
www.fors.ch

falmec

Dunstabzugshaube Insel ▲ - LOOP ISOLA 74 W

Circle.Tech. – Falmec präsentiert mit Circle.Tech eine Modellreihe, welche ausschliesslich auf den Umluftbetrieb konzipiert ist. Durch die kompakte Bauweise verbunden mit modernster Technik ist eine effiziente und leise Funktionsweise möglich.

5 FORS GARANTIE

Fr. 2'490.–
Inkl. MwSt. / ohne vRB Fr. 6.00

Beschreibung

Anwendung	Haushalt
Stand/Einbau	Standgerät
Farbe	Weiss
Umluft / Abluft	Umluft
Randabsaugen	Ja
Anzahl Geschwindigkeiten	4
Einbauart	Mit Kabeln an der Decke befestigt; Inselhauben
Beleuchtung	Ja; LED 4 x 1.2 W (4200K) Ambiente LED 8 W (4200K)

▲ Selektiver Modellvertrieb. Exklusiv nur an Vertragspartner lieferbar.

Technische Daten

Luftmenge (Förderleistung)	600 m³/h
Geräuschwert	60 dB(A) re 1 pW
Anschluss	230 V
Frequenz	50 Hz
Strom	10 A
Leistung	130 W
Anschlusskabel	Ja
Gewicht kg	Netto: 28, Brutto: 36
Gerät mm	Höhe: 216 – Breite: 742 – Tiefe: 742
EAN	8034122358017

Zubehör

KACL.944	Filter Circle.Tech	176.–

FORS ASKO falmec De Dietrich Brandt BREMA Ice Makers indelB Mia
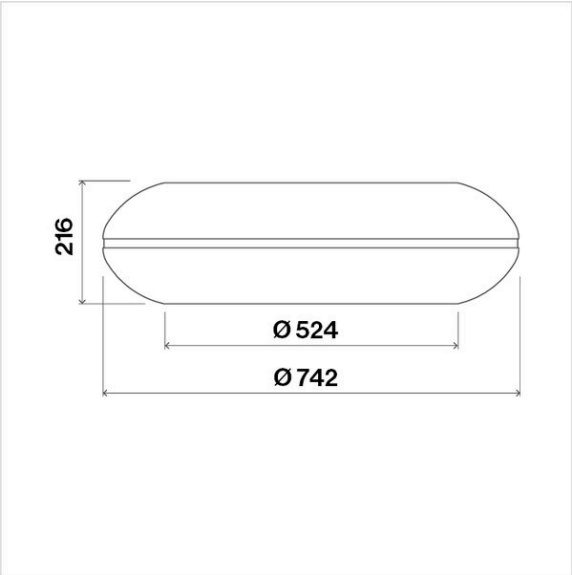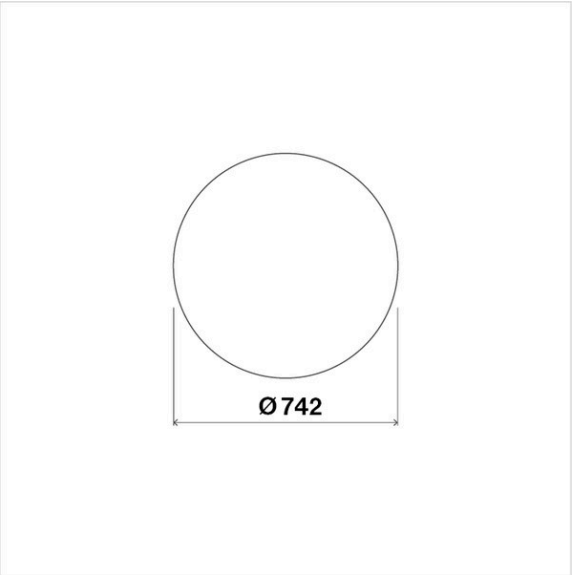
Schaftenholzweg 8
2557 Studen BE
Tel. 032 374 26 26
info@fors.ch
FORS
www.fors.ch