Geschirrspüler SMS FORS - LV 455 Ni EL

Schaftenholzweg 8
2557 Studen BE
Tel. 032 374 26 26
info@fors.ch
www.fors.ch

A–G C SMS 12

5 FORS GARANTIE

Fr. 2'190.–
Inkl. MwSt. / ohne vRB Fr. 10.81

Beschreibung

Anwendung	Haushalt
Stand/Einbau	Einbaugerät
Farbe	Edelstahlfarbig
Steuerung	elektronische Steuerung
Display	LCD-Bildschirm
Anzahl Programme	8
Sonderprogramme	Automatik; Kurz; Glas; Intensiv; Vorspülen; Hygiene; Eco; Trocknen+
Programmende-Signal	set([u'optical', u'accoustic']) (Wert nicht mehr Teil des Vokabulars)
Anzahl Gedecke	12
Induktionsmotor	Ja
Einbauart	Teilintegriert
Wasserhärte Einstellung	Ja
Verzögerter Start	Ja

Technische Daten

Breitennorm	55 cm
Energieeffizienz-klasse	C
Norm Energiever-brauch	kWh: 0,71, Liter: 8
Jahresverbrauch Energie	201 kWh
Jahresverbrauch Wasser	2'744 l
Verbrauch gesamt pro 100 Zyklen	72 kWh
Verbrauch waschen pro 100 Zyklen	72 kWh
Programmdauer Eco	5:55
Geräuschwert	42 dB(A) re 1 pW
Geräuschemissions-klasse	B
Anschluss	230 V
Anschlusskabel	Ja; 1,50 m
Gewicht kg	Netto: 44, Brutto: 48
Gerät mm	Höhe: 756 – Breite: 546 – Tiefe: 572
Nischenhöhe	SMS 6/6 (762 mm)
Nische mm	Höhe: 765, Breite: 550, Tiefe: 580
EAN	7630029456880

Zubehör

LD10	Geschirrspülmittel Gel, 1000 ml	24.90
LD10 BOX	Geschirrspülmittel Gel, 6 Flaschen zu 1000 ml (Karton)	124.90

FORS ASKO falmec De Dietrich Brandt BREMA Ice Makers indelB Mia

Geschirrspüler SMS FORS - LV 455 Ni EL
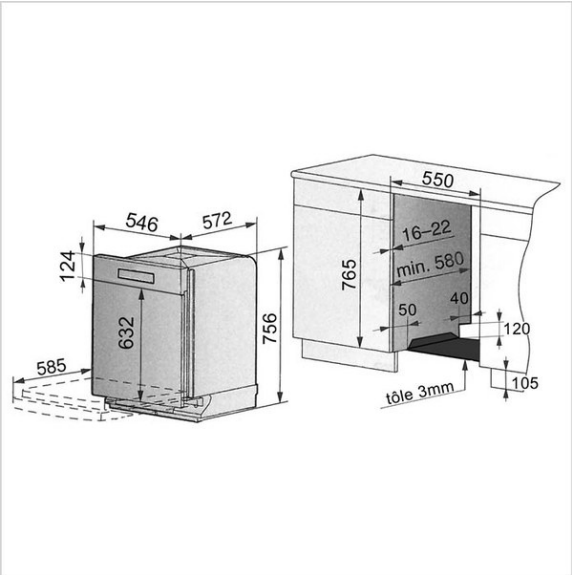
Schaftenholzweg 8
2557 Studen BE
Tel. 032 374 26 26
info@fors.ch
FORS
www.fors.ch