Lave-vaisselle EURO FORS - LV 460 Si N 41110

Schaftenholzweg 8
2557 Studen BE
Tel. 032 374 26 26
info@fors.ch
www.fors.ch

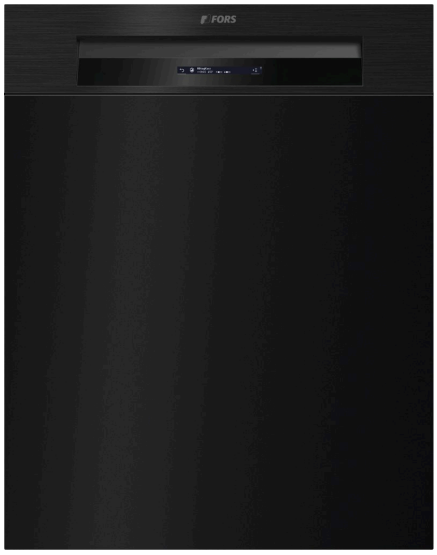

A–G C EURO 13

5 FORS GARANTIE

Fr. 2'590.–
TVA incl. / excl. CAR Fr. 10.81

Description

Application	ménager
Pose libre/ encastrable	encastrable
Couleur	noir
Commande	touches électroniques sensitives
Display	digital
Programmes automatiques	Oui
Nombre de programmes	9
Programmes spéciaux Automatic; court; verres; fondue/raclette; intensif; prélavage; hygiène; éco; séchage+	
Signal de fin de programme	Oui; set([u'optical', u'accoustic']) (value no longer in vocabulary)
Nombre de couverts	13
Moteur à induction	oui
Type de porte	partiellement intégrée
Raccordement d'eau	eau froide; eau chaude
Réglage de la dureté de l'eau	oui
Départ différé	oui
Système de séchage	ouverture de porte automatique

Données techniques

Norme largeur	60 cm
Classe énergétique	C
Consommation normée	kWh: 0,71, litres: 8
Consommation annuelle d'énergie	201 kWh
Consommation annuelle d'eau	2'744 l
Consommation d'eau par cycle	10,00 l
Consommation d'énergie totale pour 100 cycles	73 kWh
Consommation d'énergie lavage pour 100 cycles	73 kWh
Durée du programme Éco	5:55
Niveau sonore	42 dB(A) re 1 pW
Classe de niveau sonore	B
Raccordement	230 V
Fréquence	50 Hz
Courant	10 A

FORS ASKO falmec De Dietrich Brandt BREMA Ice Makers indelB Mia

Lave-vaisselle EURO FORS - LV 460 Si N 41110

Schaftenholzweg 8
2557 Studen BE
Tel. 032 374 26 26
info@fors.ch
FORS
www.fors.ch

Câble de raccordement		Oui; 1,50 m
Poids	kg	Net: 44, Brut: 48
Pieds réglables		oui
Appareil	mm	Hauteur: 780 – Largeur: 596 – Profondeur: 572
Hauteur de niche		EURO 780 - 860 mm
Niche	mm	Hauteur: 786, Largeur: 600, Profondeur: 580, Hauteur (max): 867
EAN		7630029436721

Accessoires
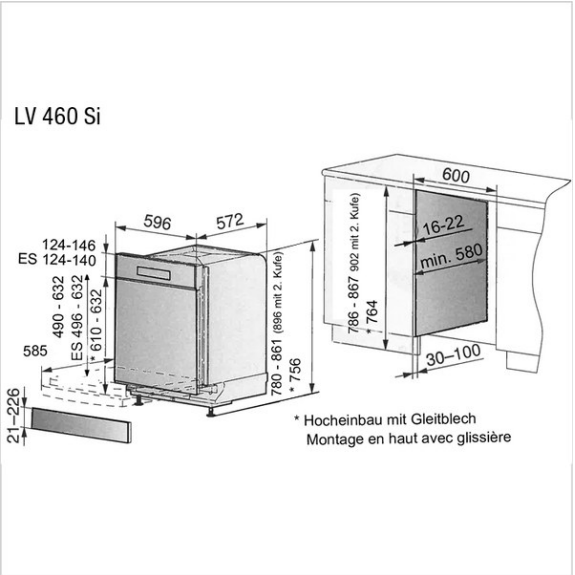
W81459	Décor 60, noir	111.–