Geschirrspüler SMS, vollintegriert - LV-455NVI/1

Schaftenholzweg 8
2557 Studen BE
Tel. 032 374 26 26
info@fors.ch
FORS
www.fors.ch

A SMS 12

5 FORS GARANTIE

Fr. 2'450.–
Inkl. MwSt. / ohne vRB Fr. 10.81

Beschreibung

Anwendung	Haushalt
Stand/Einbau	Einbaugerät
Steuerung	elektronische Touch Tasten
Display	LCD-Bildschirm
Sicherheit	Ja; Kindersicherung
Automatische Programme	Ja
Anzahl Programme	6
Sonderprogramme	Automatik; Kurz; Glas; Intensiv; Vorspülen; Eco
Programmende-Signal	Ja; Optisch/Akustisch
Anzahl Gedecke	12
Induktionsmotor	Ja
Türtyp	Vollintegriert
Wasseranschluss	Kaltwasser; Warmwasser
Wasserhärte Einstellung	Ja
Beleuchtung	Ja; 4 LED
Verzögerter Start	Ja
Trocknungssystem	Türöffnungsautomatik

Technische Daten

Breitennorm		55 cm
Energieeffizienz-klasse		A
Wasserverbrauch pro Zyklus		9,80 l
Verbrauch gesamt pro 100 Zyklen		53 kWh
Programmdauer Eco		6:30
Geräuschwert		42 dB(A) re 1 pW
Geräuschemissions-klasse		B
Anschluss		230 V
Frequenz		50 Hz
Strom		10 A
Leistung		2'200 W
Anschlusskabel		Ja; 1,50 m
Gewicht	kg	Netto: 46,10, Brutto: 50,10
Verstellbare Füsse		Ja
Gerät	mm	Höhe: 756 – Breite: 546 – Tiefe: 572
Inkl. Verpackung	mm	Höhe: 830, Breite: 612, Tiefe: 667
Nischenhöhe		SMS 6/6 (762 mm)
Nische	mm	Höhe: 762, Breite: 550, Tiefe: 580
EAN		7630029479735

Geschirrspüler SMS, vollintegriert - LV-455NVI/1

Schaftenholzweg 8
2557 Studen BE
Tel. 032 374 26 26
info@fors.ch
FORS
www.fors.ch

Zubehör
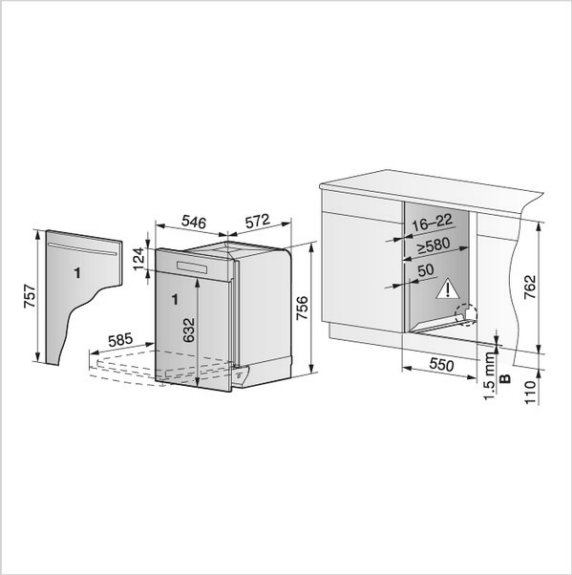
W83586	Vario-Besteckauflage	72.–
1013006	Gläser-Unterkorb	217.–
LD10 BOX	Geschirrspülmittel Gel, 6 Fl. zu 1000 ml (Karton)	124.90