Geschirrspüler EURO - LV-460 NI/1 N

Schaftenholzweg 8
2557 Studen BE
Tel. 032 374 26 26
info@fors.ch
www.fors.ch

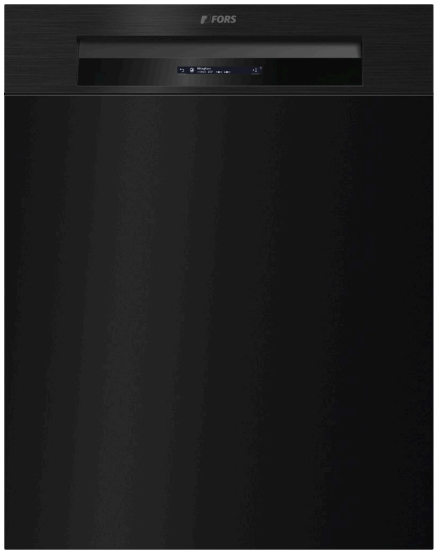

A EURO 13

5 FORS GARANTIE

Fr. 2'450.–
Inkl. MwSt. / ohne vRB Fr. 10.81

Beschreibung

Anwendung	Haushalt
Stand/Einbau	Einbaugerät
Farbe	Schwarz
Steuerung	elektronische Touch Tasten
Display	LCD-Bildschirm
Sicherheit	Ja; Kindersicherung
Automatische Programme	Ja
Anzahl Programme	6
Sonderprogramme	Automatik; Kurz; Glas; Intensiv; Vorspülen; Eco
Programmende-Signal	Ja; Optisch/Akustisch
Anzahl Gedecke	13
Induktionsmotor	Ja
Einbauart	Teilintegriert
Türtyp	Teilintegriert
Wasseranschluss	Kaltwasser; Warmwasser
Wasserhärte Einstellung	Ja
Beleuchtung	Ja; 4 LED
Verzögerter Start	Ja
Trocknungssystem	Türöffnungsautomatik

Technische Daten

Breitennorm		60 cm
Energieeffizienz-klasse		A
Wasserverbrauch pro Zyklus		9,80 l
Verbrauch gesamt pro 100 Zyklen		53 kWh
Programmdauer Eco		6:30
Geräuschwert		42 dB(A) re 1 pW
Geräuschemissions-klasse		B
Anschluss		230 V
Frequenz		50 Hz
Strom		10 A
Leistung		2'200 W
Anschlusskabel		Ja; 1,50 m
Gewicht	kg	Netto: 46,10, Brutto: 50,10
Verstellbare Füsse		Ja
Gerät	mm	Höhe: 780 – Breite: 596 – Tiefe: 572
Nischenhöhe		EURO 780 - 860 mm
Nische	mm	Höhe: 786, Breite: 600, Tiefe: 580
EAN		7630029479285

FORS Mia ASKO falmec Hisense

Geschirrspüler EURO - LV-460 NI/1 N

Schaftenholzweg 8
2557 Studen BE
Tel. 032 374 26 26
info@fors.ch
FORS
www.fors.ch

Zubehör
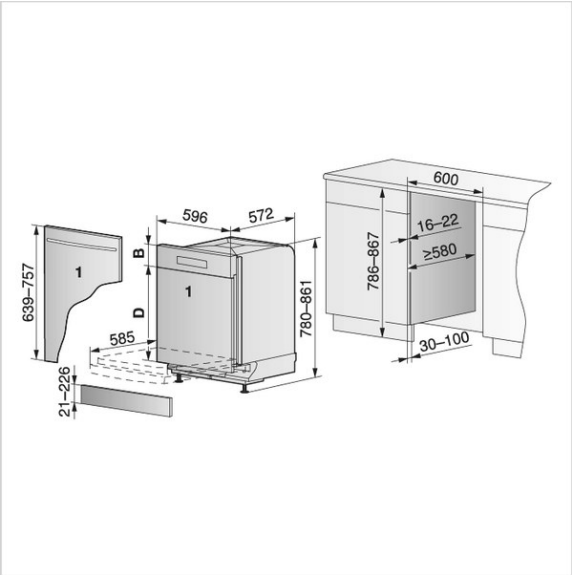
W83586	Vario-Besteckauflage	72.–
W81459	Dekor 60, schwarz	111.–
LD10 BOX	Geschirrspülmittel Gel, 6 Fl. zu 1000 ml (Karton)	124.90
F56TIVZG-N	5/6 Front, FORS Teilintegriert, XL, EURO Norm, Schwarz	109.–