falmec

Dunstabzugshaube ▲ - MARTE PRO 120

Schaftenholzweg 8
2557 Studen BE
Tel. 032 374 26 26
info@fors.ch
www.fors.ch

Professional. – Die Dunstabzugshauben mit dem professionellen Look, mit stärkeren Motoren, gefertigt aus speziellen Edelstahl und ausgestattet mit einem besonderen Hochleistungsfilter welcher besonders viel Dampf und Fett auffängt.

B → A

5 FORS GARANTIE

Fr. 1'790.–
Inkl. MwSt. / ohne vRB Fr. 10.81

Beschreibung

Anwendung	Haushalt
Stand/Einbau	Einbaugerät
Farbe	Edelstahl AISI 304
Anzahl Geschwindigkeiten	4
Einbauart	Wandhauben
Beleuchtung LED 4 x 1.2W (3200K)	

▲ Selektiver Modellvertrieb. Exklusiv nur an Vertragspartner lieferbar.

Technische Daten

Breitennorm	120 cm
Energieeffizienzklasse	B
Fluiddynamische Effizienz	A
Beleuchtungseffizienz	A
Fettabscheidgrad	C
Luftmenge (Förderleistung)	950 m³/h
Jahresverbrauch Energie	70 kWh
Druck gemessen an der effizientesten Stelle - Pbep	600 Pa
Geräuschwert	64 dB(A) re 1 pW
Anschluss	230 V
Frequenz	50 Hz
Strom	10 A
Leistung	320 W
Anschlusskabel	Ja
Gewicht kg	Netto: 33, Brutto: 39
Gerät mm	Höhe: 645 – 1'155, Breite: 1'200, Tiefe: 480
Abluftstutzen Anschluss	ø 150
Inkl. Verpackung mm	Höhe: 560, Breite: 595, Tiefe: 1'310
EAN	8034122355214

FORS ASKO falmec De Dietrich Brandt BREMA Ice Makers indelB Mia
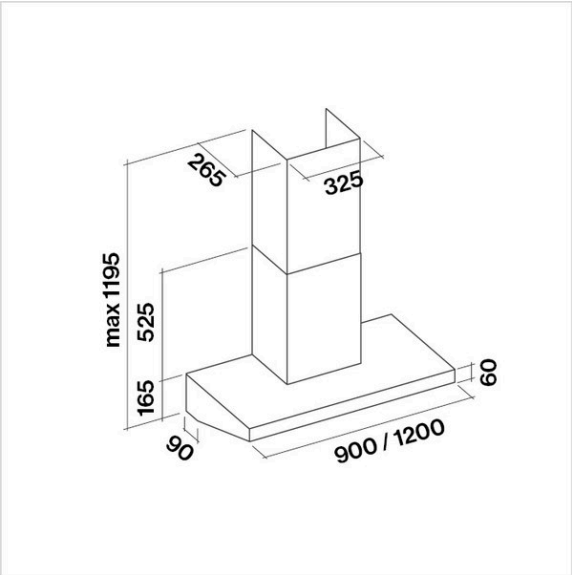
Schaftenholzweg 8
2557 Studen BE
Tel. 032 374 26 26
info@fors.ch
www.fors.ch