Schaftenholzweg 8
2557 Studen BE
Tel. 032 374 26 26
info@fors.ch
www.fors.ch

# ASKO

## Backofen ADVANCED ▲ - OT 26 BGHH






**Kochen Schritt für Schritt** – Mit Kochen Schritt für Schritt können Sie bis zu drei Funktionen in einem Kochprogramm kombinieren. Wählen Sie verschiedene Funktionen und Einstellungen aus, um ein Programm ganz nach Ihren Wünschen zu kreieren.

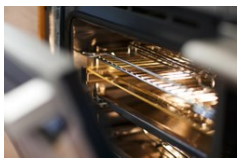

**Ultracool-Türen mit Soft-Close und -Opening Funktion** – Die Backofentüren bieten maximale Sicherheit: Mit bis zu vierfacher Sicherheitsverglasung und einer dreifachen hitzereflektierenden Beschichtung. Für maximalen Komfort ist die Tür mit integrierten Dämpfern ausgestattet, die ein sanftes Schliessen und Öffnen ermöglichen.

A++ | ES | EURO | 71 l | Auto | 1 | 4 | 123 Multi-stage cooking | wifi

5 FORS GARANTIE

**Fr. 2'090.–**
**Inkl. MwSt. / ohne vRB Fr. 10.81**

## Beschreibung

| | |
|---|---|
| **Anwendung** | Haushalt |
| **Stand/Einbau** | Einbaugerät |
| **Farbe** | Schwarz glänzend |
| **Steuerung** | elektronische Touch Tasten |
| **Display** | 3.0"-TFT-Display |
| **Sicherheit** | Ja; Kindersicherheit |
| **Automatische Programme** | Ja |
| **Anzahl Programme** | 95 |

**Sonderprogramme**
Stufengaren, Auftauen mit Umluft, Aufwärmen mit Heissluft, Warmhalten, Tellerwärmen, Heisse Steine, Oshibori, Sterilisieren, Dörren, Aufwärmen, Einkochen, Sabbat-Modus

| | |
|---|---|
| **Anzahl Funktionen** | 26 |

**Beschreibung Funktionen**
Heissluft, ECO-Heissluft, trockene Heissluft, Ober- und Unterhitze, Oberhitze (30 %) + Unterhitze (70 %), Ober- und Unterhitze mit Umluft, AirFry, Heissluft + Unterhitze, Grossflächengrill, Grossflächengrill mit Umluft, Unterhitze

| | |
|---|---|
| **Reinigung** | AquaClean |
| **CoolDoor** | Ja |
| **Türtyp** | Gedämpfte Schliessung; Innentüre Vollglas; Komplett abnehmbares Glas |
| **Anzahl Gläser** | 4 |
| **Schienen** | Teleskopisch 1-Ebene |
| **Anzahl Backebenen** | 5 |
| **Timer** | Ja |
| **Beleuchtung** | Ja; doppelte Halogenbeleuchtung |
| **Verzögerter Start** | Ja |
| **Material Innenbehälter** | ultra-glatte Emaille-Beschichtung |

▲ Selektiver Modellvertrieb. Exklusiv nur an Vertragspartner lieferbar.

## Technische Daten

| | | |
|---|---|---|
| **Breitennorm** | | 60 cm |
| **Energieeffizienzklasse** | | A++ |
| **Schnittstelle** | | WLAN |
| **Nutzinhalt Gesamt** | | 71 l |
| **Temperaturbereich** | °C | 30 – 300 |
| **Anschluss** | | 400 V, 3LNPE |
| **Frequenz** | | 50 Hz |
| **Strom** | | 10 A |
| **Leistung** | | 3'600 W |
| **Anschlusskabel** | | Ja; 1,50 m |
| **Standby-Modus** | | Ja |
| **Gewicht** | kg | Netto: 38, Brutto: 41 |

# Backofen ADVANCED ▲ - OT 26 BGHH

Schaftenholzweg 8
2557 Studen BE
Tel. 032 374 26 26
info@fors.ch
FORS
www.fors.ch

| | | |
|---|---|---|
| **Verstellbare Füsse** | | Ja |
| **Gerät** | mm | Höhe: 595 – Breite: 594 – Tiefe: 564 |
| **Inkl. Verpackung** | mm | Höhe: 660, Breite: 640, Tiefe: 695 |
| **Nischenhöhe** | | EURO 600 mm |
| **Nische** | mm | Höhe: 590, Breite: 560, Tiefe: 550 |
| **EAN** | | 7609999115929 |

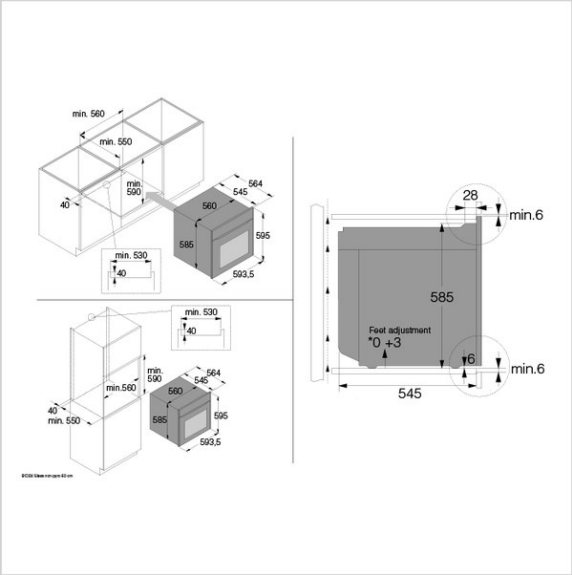


**Zubehör inbegriffen**

| | | |
|---|---|---|
| **907744** | AirFry-Gitternetzkorb | 34.10 |

**Weiteres inbegriffenes Zubehör**

Serienzubehör: 1 Gargutsensor, 1 Backblech und 1 Grillrost