falmec

Dunstabzugshaube ▲ - Plane Isola 120

Schaftenholzweg 8
2557 Studen BE
Tel. 032 374 26 26
info@fors.ch
www.fors.ch

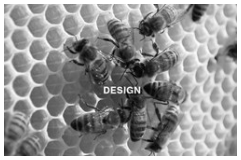

Design. – Die Geräte aus der Design Reihe entstehen in Zusammenarbeit mit etablierten und aufstrebenden Designern. Ein ständiger und gemeinsamer “work in progress” ermöglicht die absolute Perfektion, in Bezug auf Formsprache, eingesetzte Materialien und technische Lösungen.

B

B

5 FORS GARANTIE

Fr. 1'450.–
Inkl. MwSt. / ohne vRB Fr. 10.81

Beschreibung

Anwendung	Haushalt
Stand/Einbau	Einbaugerät
Farbe	Edelstahl AISI 304
Steuerung	elektronische Steuerung; elektronische Touch Tasten
Umluft / Abluft	set([u'exhaust', u'circulating']) (Wert nicht mehr Teil des Vokabulars)
Anzahl Geschwindigkeiten	4
Beleuchtung	Ja

▲ Selektiver Modellvertrieb. Exklusiv nur an Vertragspartner lieferbar.

Technische Daten

Breitennorm	120 cm
Energieeffizienzklasse	B
Fluiddynamische Effizienz	A
Beleuchtungseffizienz	A
Fettabscheidgrad	C
Luftmenge (Förderleistung)	800 m³/h
Jahresverbrauch Energie	54,10 kWh
Druck gemessen an der effizientesten Stelle - Pbep	369 Pa
Geräuschwert	54 dB(A) re 1 pW
Anschluss	230 V
Strom	10 A
Leistung	131 W
Anschlusskabel	Ja
Gewicht kg	Netto: 32, Brutto: 40
Gerät mm	Höhe: 600 – Breite: 1'200 – Tiefe: 550
Inkl. Verpackung mm	Höhe: 870, Breite: 1'300, Tiefe: 600
Nische mm	Höhe: 600, Höhe (max.): 1'240
EAN	8034122329406

FORS ASKO falmec De Dietrich Brandt BREMA Ice Makers indelB Mia
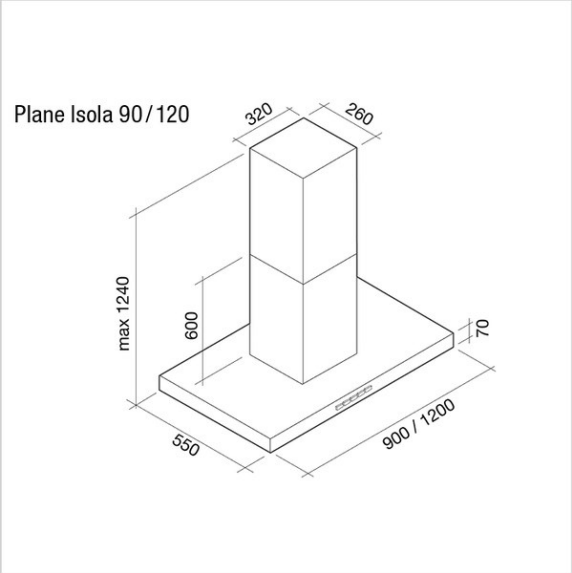
Schaftenholzweg 8
2557 Studen BE
Tel. 032 374 26 26
info@fors.ch
www.fors.ch