Kühl-Gefrierkombination freistehend ASKO PREMIUM - RFN 232041 B

Schaftenholzweg 8
2557 Studen BE
Tel. 032 374 26 26
info@fors.ch

FORS
www.fors.ch

Automatic Humidity Control – Eine automatische Funktion, die die Luftfeuchtigkeit in den Schubladen auf ein optimales Niveau hält. Eine spezielle Membrane öffnet sich automatisch bei einer Luftfeuchtigkeit von über 90 %. Unter 90 % schliesst sich die Membrane und hält die Feuchtigkeit in der Schublade drin.

Multi Air Flow – Das MultiFlow 360° Belüftungssystem verteilt die Luft gleichmässig im Kühlraum, um eine optimale Luftzirkulation und beste Lagerbedingungen für Ihre Lebensmittel zu gewährleisten.

Convert Zone – Dank Convert Zone erleben Sie die grosse Freiheit beim Lagern von Lebensmitteln in Ihrer Kombination oder in Ihrem Gefrierschrank. Sie können die Temperatur im Gefrierteil auch in Kühltemperaturen einstellen – und diesen Bereich so als weitere Kühlzone nutzen.

A ▲ G C | ◀ 60 ▶ | ▲ 200 ▼ | Auto Humidity Control | Black Inox Door | Bottle Rack | Convert Zone | Duo Zones | Fast Freeze

Inox Backwall | LED | Multi Air Flow | Multi Box | Multi Zone | No Frost | Super Cool

5 FORS GARANTIE

Fr. 2'590.–
Inkl. MwSt. / ohne vRB Fr. 28.11

Beschreibung

Anwendung	Haushalt
Stand/Einbau	Standgerät
Farbe	Front BlackSteel und schwarz
Steuerung	elektronische Steuerung; im Innenraum
Display	graphisch
Umluft	Ja
Sonderprogramme	ConvertZone (Gefrierteil auch als Kühlschrank nutzbar)
Anzahl Klimazonen	2
Türtyp	Volltür
Türanschlag	Rechts wechselbar
Türgriff	Aluminiumgriff massiv
Ice Maker	Nein
Störung Warnsignal	Temperaturalarm; Türalarm; akustisch
Beleuchtung	Ja; Kühlteil: LED-Deckenbeleuchtung
No Frost	Ja
Fastfreeze	zeitgesteuert

Technische Daten

Klimaklasse	SN-T
Energieeffizienz-klasse	C
Gefrierleistung	13 kg/24h
Nutzinhalt Gesamt	361 l
Nutzinhalt Kühlen	255 l
Nutzinhalt Gefrieren	106 l
Jahresverbrauch Energie	169 kWh
Temperatur-bereich Kühlen °C	2 – 6
Temperatur-bereich Gefrieren °C	-16 – -20
Geräuschwert	35 dB(A) re 1 pW
Geräuschemissions-klasse	B
Anschluss	230 V
Frequenz	50 Hz
Strom	1 A
Leistung	110 W
Anschlusskabel	Ja; 1,90 m
Gewicht kg	Netto: 76, Brutto: 78
Gerät mm	Höhe: 2'000 – Breite: 600 – Tiefe: 663
Inkl. Verpackung mm	Höhe: 2'060, Breite: 640, Tiefe: 775
EAN	3838782473265

Kühl-Gefrierkombination freistehend ASKO PREMIUM - RFN 232041 B
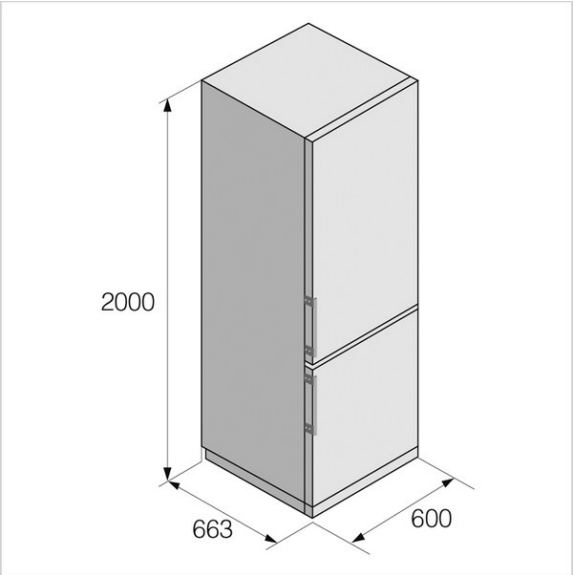
Schaftenholzweg 8
2557 Studen BE
Tel. 032 374 26 26
info@fors.ch
FORS
www.fors.ch