ASKO

Kühlschrank freistehend PREMIUM ▲ - RFR 286 KNCS1

Schaftenholzweg 8
2557 Studen BE
Tel. 032 374 26 26
info@fors.ch

FORS
www.fors.ch

Automatic Humidity Control – Eine automatische Funktion, die die Luftfeuchtigkeit in den Schubladen auf ein optimales Niveau hält. Eine spezielle Membrane öffnet sich automatisch bei einer Luftfeuchtigkeit von über 90 %. Unter 90 % schliesst sich die Membrane und hält die Feuchtigkeit in der Schublade drin.

Multi Air Flow – Das MultiFlow 360° Belüftungssystem verteilt die Luft gleichmässig im Kühlraum, um eine optimale Luftzirkulation und beste Lagerbedingungen für Ihre Lebensmittel zu gewährleisten.

Inverter Kompressor – Der Inverter Kompressor orientiert sich in seiner Leistung nach dem erforderlichen Kühl-/Gefrierbedarf. Die gewünschte Innenraumtemperatur bleibt so auch nach dem Öffnen der Tür konstant. Dabei verbraucht dieser weniger Strom bei gleichzeitig längerer Lebensdauer.

A ▲ G C | S2 | ◄ 60 ► | ▲ 186 ▼ | Auto Humidity Control | Bottle Rack | Inox Door | LED | Multi Air Flow

Multi Box | Nordic Fresh | Super Cool | Tele-scopic Rails | Wi-Fi

5 FORS GARANTIE

Fr. 2'290.–
Inkl. MwSt. / ohne vRB Fr. 28.11

Beschreibung

Anwendung	Haushalt
Stand/Einbau	Standgerät
Farbe	Edelstahlfront und silber
Steuerung	Touch Bedienung; hinter der Tür
Display	digital; LC-Display monochrom
Umluft	Ja
Einbauart	Flächenbündig
Türtyp	Volltür
Türanschlag	Rechts wechselbar
Türgriff	Aluminiumgriff mit integrierter Öffnungsmechanik
Störung Warnsignal	Temperaturalarm; Türalarm; akustisch
Beleuchtung	Ja; LED-Lichtpanel beidseitig
0°-Zone	Ja

▲ Selektiver Modellvertrieb. Exklusiv nur an Vertragspartner lieferbar.

Technische Daten

Klimaklasse	SN-T
Energieeffizienz-klasse	C
Schnittstelle	WLAN
Nutzinhalt Gesamt	370 l
Nutzinhalt Kühlen	260 l
Nutzinhalt 0°-Zone	110 l
Jahresverbrauch Energie	103 kWh
Temperatur-bereich Kühlen °C	3 – 9
Geräuschwert	34 dB(A) re 1 pW
Geräuschemissions-klasse	B
Anschluss	230 V
Frequenz	50 Hz
Strom	1 A
Leistung	235 W
Anschlusskabel	Ja; 3 m
Gewicht kg	Netto: 86, Brutto: 88
Gerät mm	Höhe: 1'860 – Breite: 595 – Tiefe: 600
Inkl. Verpackung mm	Höhe: 1'920, Breite: 655, Tiefe: 725
EAN	3838782993527

Weiteres inbegriffenes Zubehör
Serienzubehör: MultiBox (Butter / Eier) und Flaschenablage

Kühlschrank freistehend PREMIUM ▲ - RFR 286 KNCS1
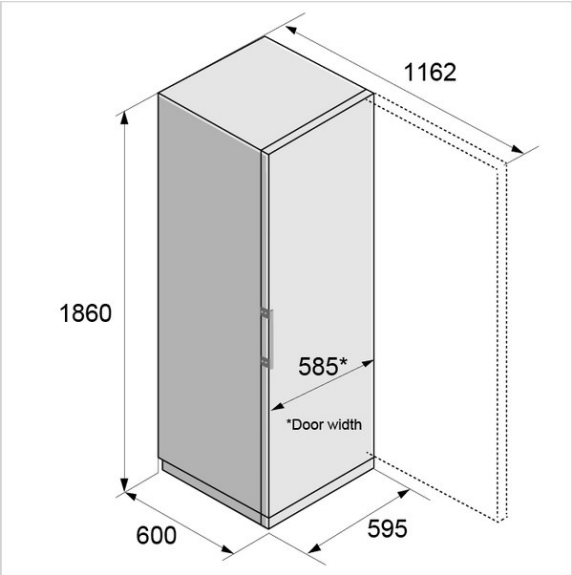
Schaftenholzweg 8
2557 Studen BE
Tel. 032 374 26 26
info@fors.ch
FORS
www.fors.ch