Extraflache Abzugshaube aus Metall - Slide 60 W

Schaftenholzweg 8
2557 Studen BE
Tel. 032 374 26 26
info@fors.ch
FORS
www.fors.ch

B EURO 60 cm

5 FORS GARANTIE

Fr. 549.–
Inkl. MwSt. / ohne vRB Fr. 2.49

Beschreibung

Anwendung	Haushalt
Stand/Einbau	Einbaugerät
Farbe	Weiss
Steuerung	Knöpfe
Umluft / Abluft	Abluft; Umluft
Anzahl Geschwindigkeiten	3
Einbauart	Schrankhaube
Beleuchtung LED Beleuchtung 2x3W	

Technische Daten

Breitennorm	60 cm
Energieeffizienzklasse	B
Fluiddynamische Effizienz	C
Beleuchtungseffizienz	A
Fettabscheidgrad	E
Luftmenge (Förderleistung)	713 m³/h
Jahresverbrauch Energie	65 kWh
Geräuschwert	72 dB(A) re 1 pW
Anschluss	230 V
Frequenz	50 Hz
Strom	10 A
Anschlusskabel	Ja
Gewicht kg	Netto: 10, Brutto: 12
Gerät mm	Höhe: 365 – Breite: 598 – Tiefe: 309
Inkl. Verpackung mm	Höhe: 400, Breite: 610, Tiefe: 320
Nische mm	Höhe: 370, Breite: 600, Tiefe: 309
EAN	5902429923975

Zubehör

AKF SLIDE	Aktivkohlefilter Slide	60.20
BLENDE SLIDE 60	Edelstahlblende Slide 60	599.–
BLENDE SLIDE 60 NEUT	Edelstahlblende Slide 60 unbedruckt	42.–

FORS ASKO falmec De Dietrich Brandt BREMA Ice Makers indelB Mia

Extraflache Abzugshaube aus Metall - Slide 60 W
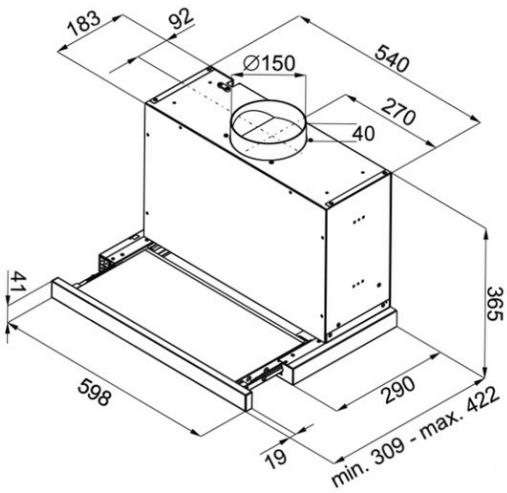
Schaftenholzweg 8
2557 Studen BE
Tel. 032 374 26 26
info@fors.ch
FORS
www.fors.ch