ASKO

Lave-linge STYLE ▲ - W 6098X W/3

Schaftenholzweg 8
2557 Studen BE
Tel. 032 374 26 26
info@fors.ch
www.fors.ch

Quattro Construction™ – Le système Quattro Construction™ est unique et pourtant très simple. Comprenant quatre amortisseurs chargés de transférer l'énergie vibratoire du tambour extérieur au socle de l'appareil. Même un essorage à plein régime peut être effectué sans pratiquement aucune vibration.

Steel Seal™ – L'absence de joint de porte en caoutchouc garantit un environnement de lavage plus hygiénique et facilite également le chargement et le déchargement. Fors accorde une garantie de 20 ans sur les joints de porte Steel Seal™ - qui sont utilisés sur tous les lave-linge ASKO.

Système de dosage automatique – Grâce au système de dosage automatique, nos lave-linges sont capables de calculer la dose de lessive en fonction de la charge à laver, du niveau de saleté, de la dureté de l'eau, du type de programme et de la température. Le dosage parfait, rien de plus.

A ▲ G A | 9 kg | 1800 | AUTO | IND

5 FORS GARANTIE

Fr. 3'290.–
TVA incl. / excl. CAR Fr. 20.00

Description

Application	ménager
Pose libre/ encastrable	pose libre
Couleur	blanc
Matériau panneau avant	aluminium
Matériau Tambour	acier inox
Matériau cuve	acier inox
Commande	bouton; boutons
Display	écran couleur TFT rétro-éclairé; chiffres blanches devant rétro noir
Securité	oui; Sécurité totale Aqua Block™ garantit une protection totale contre la moindre fuite d'eau : Contrôle de la durée d'arrivée d'eau, protection antidébordement de l'eau, pompe de vidange antiblocage, tuyau d'arrivée d'eau en PEX ultra résistant. Sécurité enfant. Steel Seal™ - joint de porte sans soufflet en caoutchouc. Cuve et tambour en acier inoxydable.
Programmes automatiques	Oui
Nombre de programmes	26

Programmes spéciaux
Lavage universel, Coton, ECO 40-60, Mixte/Synthétique, Laine/lavage à la main, Linge noir, Durée programmée, Automatique, Rapide 30', Très sale, Délicat, Jeans, Chemises, Rafraîchissement vapeur, Professionnel rapide 59', Hygiène, Sport, Imprégner, Antitache, Literie, Anti-allergie coton, Anti-allergie synthétiques, Rinçage, Essorage, Vidange, Nettoyage du tambour

Signal de fin de programme	Oui; optique/acoustique
Moteur à induction	oui
Construction	Quattro™
Hublot Steel Seal	oui
Loading	Front
Charnières de porte	gauche non réversible
Raccordement d'eau	eau froide; eau chaude
Réglage de la dureté de l'eau	oui
Longueur du tuyau d'alimentation en eau	150 cm
Longueur du tuyau d'échappement	160 cm
Éclairage	oui
Départ différé	oui
Auto Dosing (ADS) dosage automatique	oui
Lavage Pro Wash	oui

FORS ASKO Hisense falmec De Dietrich Mia Brandt

Lave-linge STYLE ▲ - W 6098X W/3

Schaftenholzweg 8
2557 Studen BE
Tel. 032 374 26 26
info@fors.ch
FORS
www.fors.ch

▲ Distribution sélective des modèles. Exclusivement réservé aux partenaires contractuels.

Données techniques

Norme largeur	60 cm
Classe énergétique	A
Classe d'efficacité centrifuge	A
Capacité	9 kg
Consommation d'eau par cycle	49,00 l
Consommation d'énergie totale pour 100 cycles	49 kWh
Durée du programme cycle de lavage 'Éco 40-60'	3:30
Vitesse d'essorage	1'800 rpm
Niveau sonore lavage	50 dB(A) re 1 pW
Niveau sonore essorage	77 dB(A) re 1 pW
Classe de niveau sonore	C

Raccordement		230 V
Fréquence		50 Hz
Courant		10 A
Puissance		2'200 W
Câble de raccor-dement		Oui; 2,10 m
Poids	kg	Net: 88,50, Brut: 91,70
Pieds réglables		oui
Appareil	mm	Hauteur: 850 – Largeur: 595 – Profondeur: 585
Emballage inclus	mm	Hauteur: 920, Largeur: 640, Profondeur: 661
EAN		3838782660016

Accessoires
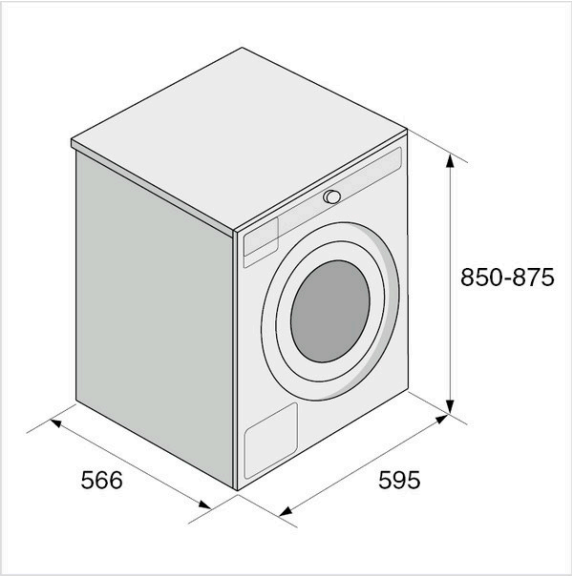
HPS5323W	Socle à tiroir escamotable, blanc	648.–
LC11	Détergent pour linge couleur, 1000ml	14.90
LW11	Détergent pour linge blanc, 1000ml	14.90
LF11	Assouplissant, 1000ml	9.90
LC11 BOX	Détergent pour linge couleur, 1000ml	69.90
LW11 BOX	Détergent pour linge blanc 1000ml	69.90
LF11 BOX	Assouplissant 1000ml	44.90