Schaftenholzweg 8
2557 Studen BE
Tel. 032 374 26 26
info@fors.ch
www.fors.ch

LIEBHERR

Weintemperierschrank ▲ - WTes 5872

A ▲ G G

Soft System | LED | Telescopic Rails | Wine

5 FORS GARANTIE

Fr. 8'280.60
Inkl. MwSt. / ohne vRB Fr. 50.05

Beschreibung

Anwendung	Gewerbe
Stand/Einbau	Standgerät
Farbe	Edelstahl
Steuerung	Touch-Elektronik; im Innenraum
Display	digital; MagicEye mit LCD-Display
Kühlsystem Weinteil	dynamisch
Umluft	Ja
Sicherheit	Ja; Kindersicherung
Anzahl Klimazonen	3
Anzahl Ablagen	13
Aktivkohlefilter	Ja
Vibrationsarme Kompressoren	Ja
Türtyp	SoftSystem; Isolierglastür mit Edelstahlrahmen
Türanschlag	Rechts wechselbar
Schloss	Ja
Türgriff	Aluminiumgriff mit integrierter Öffnungsmechanik
Störung Warnsignal	optisch und akustisch
Beleuchtung	Ja; LED-Beleuchtung dauerhaft zuschaltbar, dimmbar
Ideale Luftfeuchtigkeit	Ja

▲ Selektiver Modellvertrieb. Exklusiv nur an Vertragspartner lieferbar.

Technische Daten

Klimaklasse		SN-ST
Energieeffizienzklasse		G
Nutzinhalt Gesamt		503 l
Anzahl Weinflaschen		Bordeaux 0.75 l 178
Jahresverbrauch Energie		206 kWh
Temperaturbereich Weinteil	°C	5 – 20
Geräuschwert		35 dB(A) re 1 pW
Geräuschemissionsklasse		B
Anschluss		230 V
Frequenz		50 Hz
Strom		1.5 A
Gewicht	kg	Netto: 134, Brutto: 143
Gerät	mm	Höhe: 1'920 – Breite: 700 – Tiefe: 742
Inkl. Verpackung	mm	Höhe: 1'980, Breite: 759, Tiefe: 829
EAN		9005382235973

FORS ASKO falmec De Dietrich Brandt BREMA Ice Makers indelB Mia

Schaftenholzweg 8
2557 Studen BE
Tel. 032 374 26 26
info@fors.ch

FORS
www.fors.ch

Weintemperierschrank ▲ - WTes 5872

Zubehör
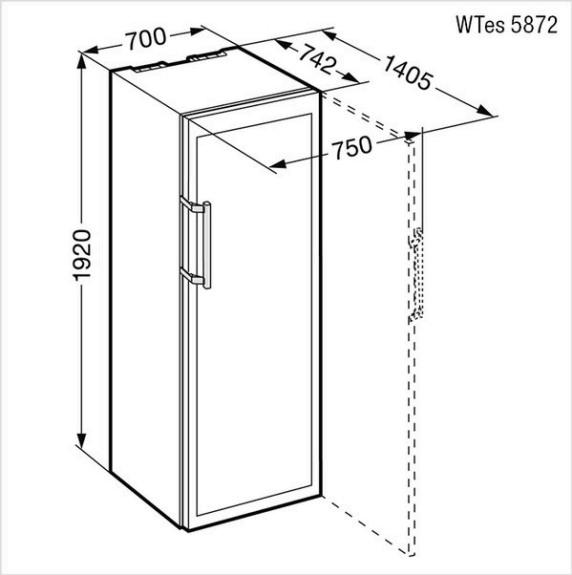
9881291	FreshAir-Aktivkohlefilter 2 Stk.	69.–
7112043	Präsentationsbord	251.–